REHAU®
Unlimited Polymer Solutions

GENEO®

TECHNISCHE INFORMATION
SYSTEMBESCHREIBUNG

GENEO®
SYSTEMBESCHREIBUNG

Beschreibung, technische Daten

Werkstoff	RAU-FIPRO®: faserverstärktes PVC, RAU-PVC, cadmium- und bleifrei rezeptiert.
Dichtungssystem	Mitteldichtung
Bautiefe	86 mm
Anzahl der Kammern	6
Dichtungsauflage	Außenseite: 5 mm, Innenseite: 8 mm
Dichtspalt	Außenseite: 5 mm, Innenseite: 4 mm
Beschlagachse	13 mm
Maximale Scheibenstärke	53 mm
Profilansichtsbreiten Blendrahmen/Flügel Fenster (Haustür)	107 mm bis 156 mm (169 mm)
Wärmedurchgangskoeffizient U_f Fenster (Haustür)	0,85 W/m²K bis 1,1 W/m²K (0,76 W/m²K bis 1,1 W/m²K)
Wärmedurchgangskoeffizient U_f GENEO® PHZ	0,79 W/m²K
Widerstandsfähigkeit gegen Windlast Fenster (Haustür)	bis Klasse C5/B5 (bis Klasse C3/B3) nach DIN EN 12210
Schlagregendichtheit Fenster (Haustür)	bis Klasse E900 (bis Klasse 9A) nach DIN EN 12208
Luftdurchlässigkeit Fenster (Haustür)	bis Klasse 4 (bis Klasse 4) nach DIN EN 12207
Schalldämmung	bis $R_{w,P}$ = 47 dB
Einbruchhemmung Fenster (Haustür)	bis WK 3 (bis WK 2) nach DIN V ENV 1627
Oberflächenveredelung	Folienkaschierung mit Holzdekoren und Farben nach RAL, Lackierung nach RAL, GENEO® Aluminiumvorsatzschale, eloxiert bzw. pulverbeschichtet.

Beispiele für Öffnungsarten

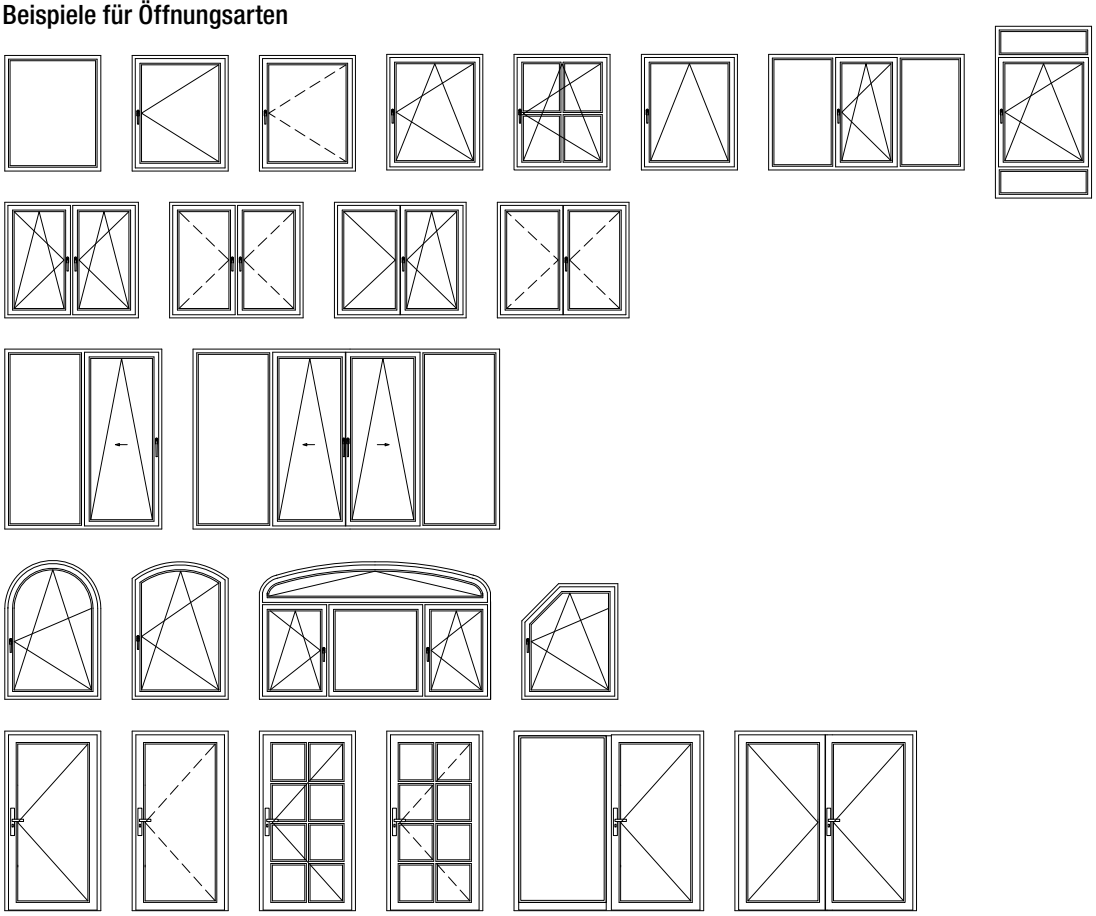

GENEO®
SYSTEMBESCHREIBUNG

Systemargumente Fenster

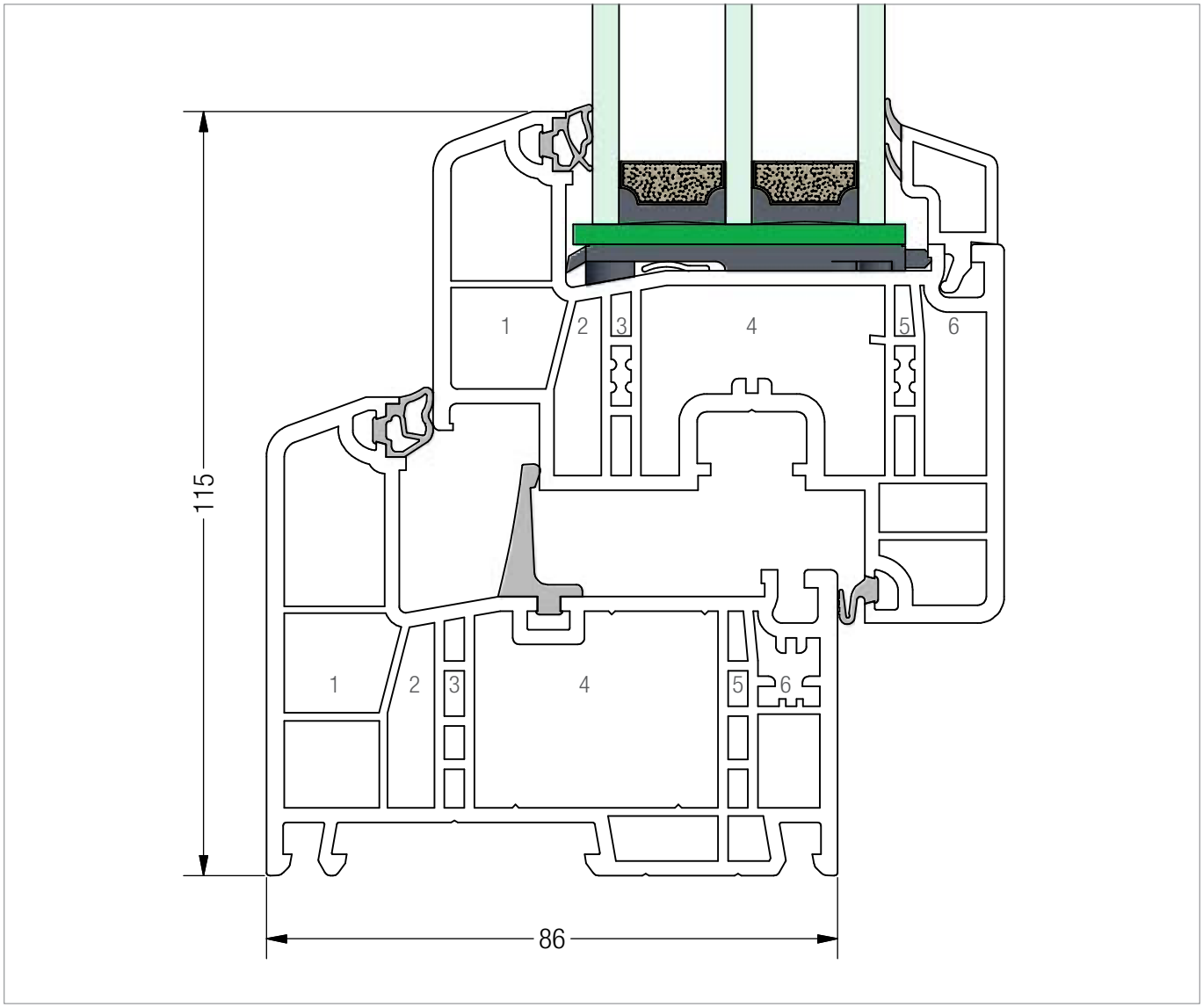

Vollarmierte Hauptprofile
Aufgrund des hochstabilen, verstärkten Werkstoffes RAU-FIPRO® sind Stahlarmierungen für Standardelementgrößen nicht notwendig. Dadurch wird sowohl die Wärmedämmung optimiert als auch das Gewicht der Elemente um bis zu 30% reduziert. Der äußerst belastbare Werkstoff ermöglicht zudem elegante und schlanke Profilansichten (107 mm) auch bei größeren Elementen.

Optimierte Wärmedämmung
Die Bautiefe von 86 mm führt in Verbindung mit einer 6-Kammertechnologie, der Mitteldichtung im Blendrahmen, einem erhöhten Glaseinstand, der Konvektionssperre im Flügel und dem Verzicht auf die Stahlarmierung zu einem Standardwärmedurchgangskoeffizienten U_f von 0,99 W/(m²K) ohne Zusatzmaßnahmen in den Funktionskammern.

Rationelle Fertigung und wirtschaftliche Lagerhaltung
Der Wegfall der Stahlarmierung bedeutet einen deutlich geringeren Aufwand für Fertigung und Lagerhaltung.

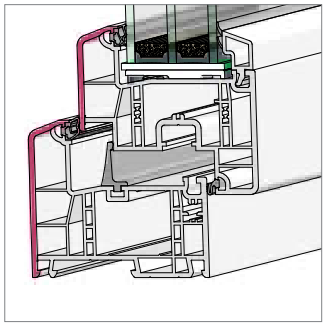

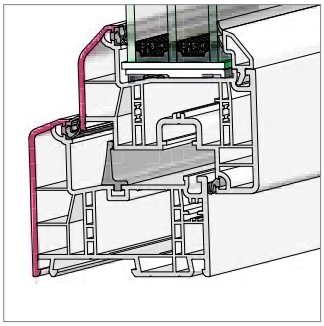

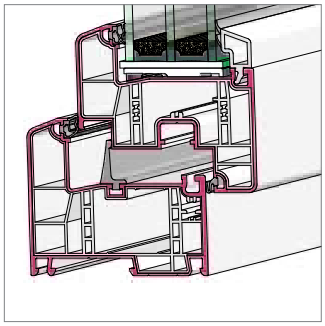

Ansprechendes Design
Schlanke und elegante Profilansicht, formvollendetes und harmonisches Design aufgrund der auffälligen Radien (R5) und Schrägen (20°). Die flächenversetzte Anordnung des Flügels kennzeichnet den klassischen Fenstertyp. Durch den alternativ einsetzbaren Flügel mit abgeschrägtem Überschlag können moderne und individuelle Akzente gesetzt werden.

Hochwertige Oberflächen
Glatte und witterungsbeständige Oberflächen durch eine umlaufende, coextrudierte Außenschicht aus RAU-PVC über der Kernverstärkung aus RAU-FIPRO®.

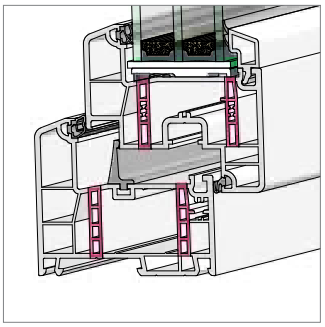

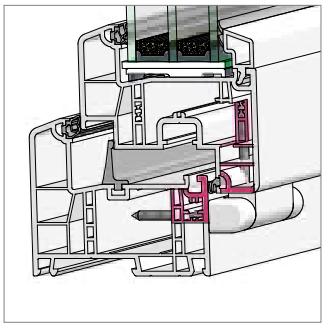

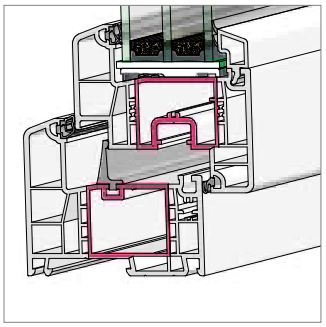

Verstärkungssystem IVS
Durch das integrierte Verstärkungssystem IVS wird die Verwindungssteifigkeit der Profile erhöht. Die Verschraubung der tragenden Beschlagteile bis einschließlich WK2, der mechanischen Pfostenverbindung und der Montageschrauben erfolgt in das IVS.

Sichere Beschlagbefestigung
Höchste Ausreißfestigkeiten der tragenden Beschlagteile aufgrund der Verschraubung in das IVS des Flügelprofils und durch zusätzlich verstärkte Schraubführungsstege im Blendrahmenprofil.

Optimierte Profileigenschaften
Durch entsprechende Einschieblinge in den Funktionskammern können die statischen oder wärmedämmenden Eigenschaften der Profile in Abhängigkeit vom Einsatzzweck optimiert werden.

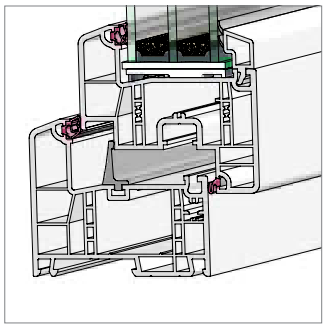

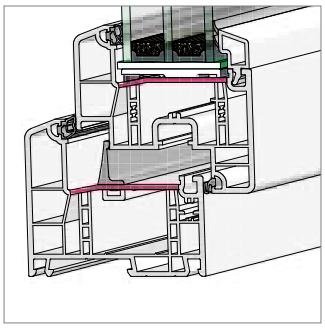

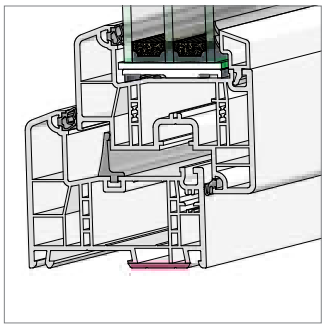

Dichtungskonzept
Die TPE-Dichtungen sind ohne Niederhalter verschweißbar. Geringer Schließdruck durch die optimierte Dichtungsraumform und einen großen Dichtungsspalt.

Falzausbildung
Durch die große Falztiefe sind wärmedämmende Verglasungen bzw. Füllungen bis zu einer Stärke von 53 mm einsetzbar.

Anschluss zum Baukörper
Die integrierte Montagefläche gewährleistet eine optimale Abdichtung des Blendrahmens zum Baukörper. Durch die zusätzlichen Kammern an den Aufrastfüßen wird die Wärmedämmung auch in diesem Bereich optimiert.

GENEO®
SYSTEMBESCHREIBUNG

Systemargumente Haustür

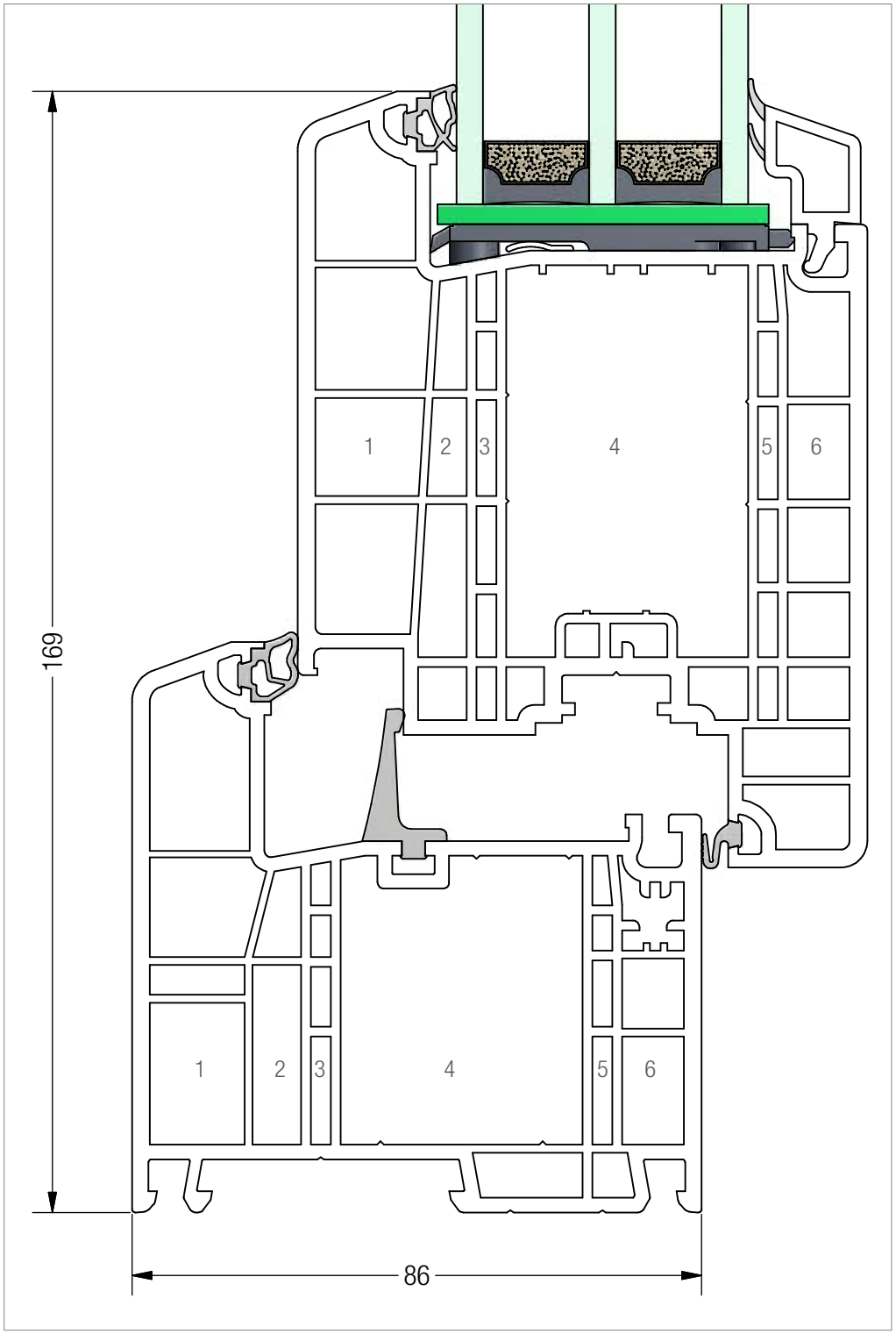

Vollarmierte Hauptprofile
Aufgrund des hochstabilen verstärkten Werkstoffes RAU-FIPRO® sind Stahlarmierungen für Standardelementgrößen nicht notwendig. Dadurch wird sowohl die Wärmedämmung optimiert als auch das Gewicht der Elemente um bis zu 30% reduziert.

Optimierte Wärmedämmung
Die Bautiefe von 86 mm führt in Verbindung mit einer 6-Kammertechnologie, der Mitteldichtung im Blendrahmen, einem erhöhten Glaseinstand, der Konvektionssperre im Flügel und dem Verzicht auf die Stahlarmierung zu einem Wärmedurchgangskoeffizienten U_f von 0,97 W/m²K ohne Zusatzmaßnahmen in den Funktionskammern.

Rationelle Fertigung und wirtschaftliche Lagerhaltung
Der Wegfall der Stahlarmierung bedeutet einen deutlich geringeren Aufwand für Fertigung und Lagerhaltung.

Design
Durch ein neu entwickeltes verdeckt liegendes Türband kann ein außergewöhnliches und hochwertiges Tür-Design realisiert werden.

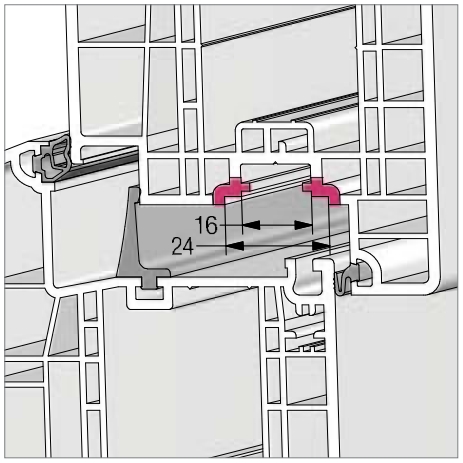

Beschläge

Es können handelsübliche Beschläge mit Flachstulp und einer Stulpbreite von 16 mm bzw. 24 mm eingesetzt werden, auch solche für erhöhte Sicherheit oder Sonderfunktionen.

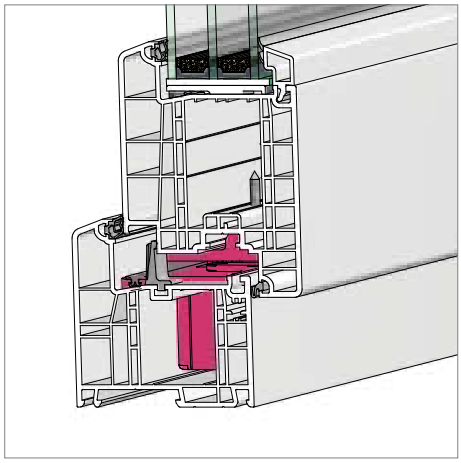

Verdeckt liegende Beschläge

Speziell für GENEO®-Haustür entwickelte verdeckt liegende Bänder bieten nicht nur eine hochwertige Optik, sondern können auch ohne Stahlarmierung in das IVS verschraubt werden.

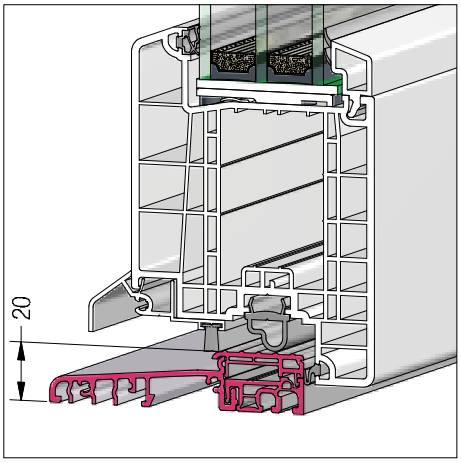

Barrierefreie Bodenschwelle

Behinderten - bzw. rollstuhlgerechte Bodenschwelle mit einer Höhe von 20 mm nach DIN 18024, 18025 und 18040 für innen und außenöffnende Türelemente.

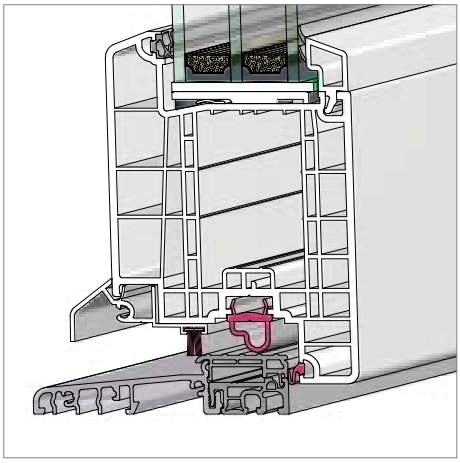

Dichtungskonzept

Verbesserte Dichtigkeit durch drei umlaufende Dichtungsebenen, auch im Bodenschwellenbereich. Geringer Schließdruck durch die optimierte Dichtungsraumform und einen großen Dichtungsspalt.

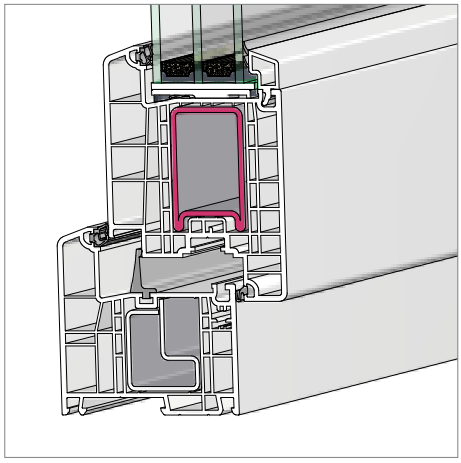

Großvolumige Stahlarmierung im Flügel

Je nach statischen Anforderungen kann im Flügel eine Stahlarmierung mit hervorragenden statischen Eigenschaften zum Einsatz kommen.

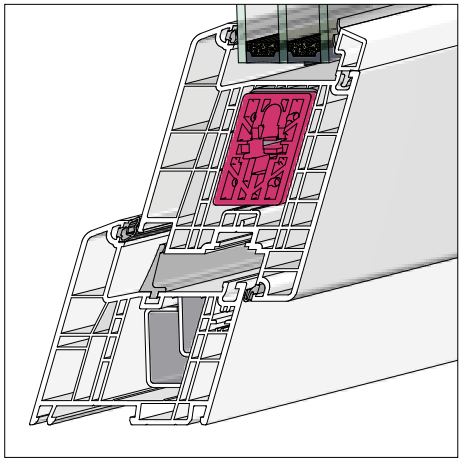

Schweißbare Eckverbinder im Flügel

Die Stahlarmierung des Flügels wird im Eckbereich verbunden, so dass sich ein rundumlaufender, geschlossener Stahlrahmen ergibt. Außergewöhnliche Stabilität der Haustür.

GENEO®
SYSTEMBESCHREIBUNG

Systemargumente GENEO® PHZ

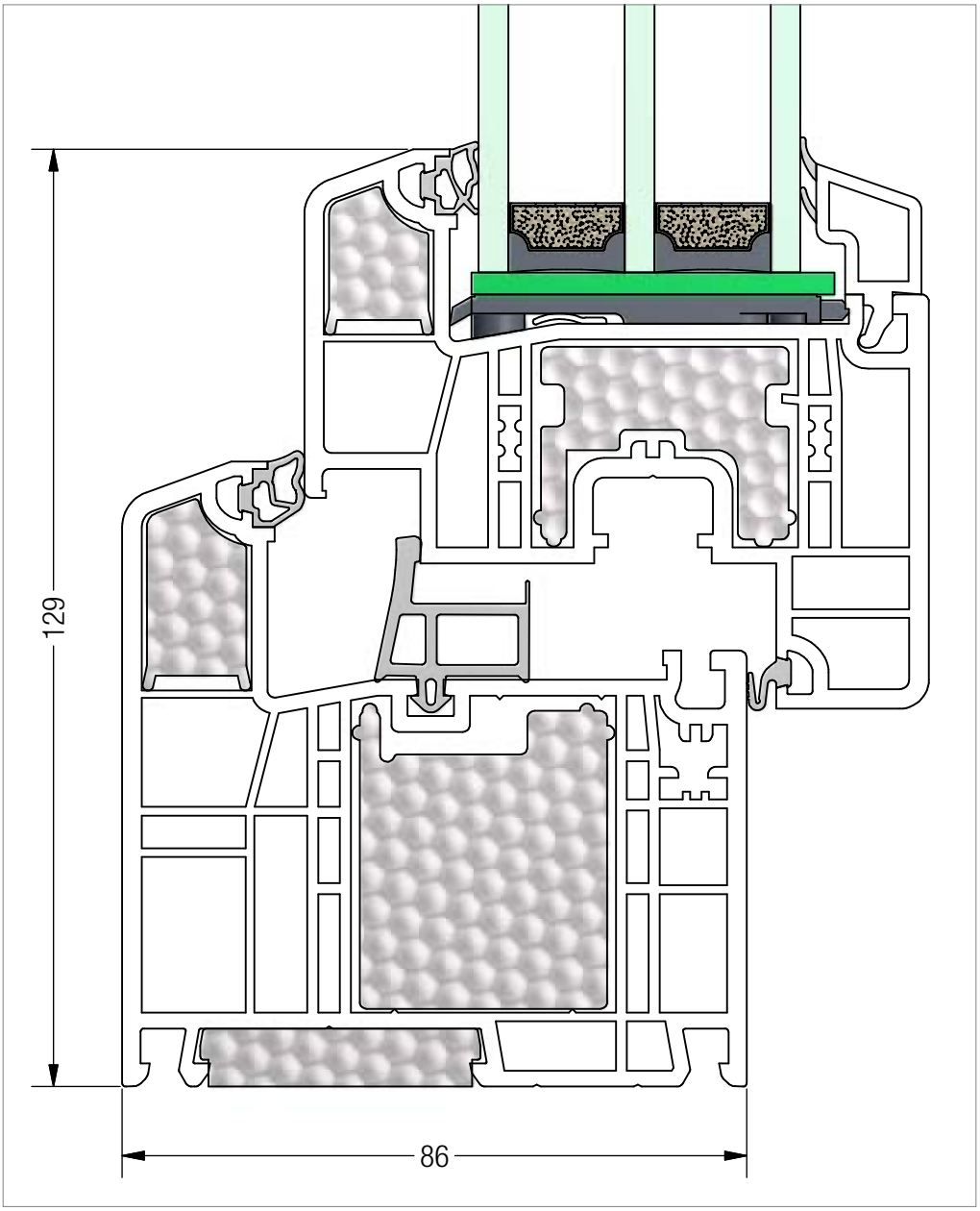

Recyclinggerechte Konstruktion
Sortenreines Trennen und somit eine materialgerechte Wiederverwertung problemlos möglich.

Identische Systemkomponenten
Es können die Profile und das Zubehör aus dem System GENEO® sowie die Zusatzprofile der Bautiefe 86 mm verwendet werden.

PASSIV HAUS geeignete KOMPONENTE Dr. Wolfgang Feist

Fensterrahmen:
U_f [W/(m²K)] = 0,79 (seitlich, oben und unten)
ψ_G [W/(mK)] = 0,030 (seitlich, oben und unten)
Breite [mm] = 131 / 161 (seitlich und oben / unten)

QUALITÄTSMANAGEMENT REHAU ISO 9001 SYSTEM

RAL-Gütegemeinschaft Kunststoff-Fenstersysteme

Die in dieser Drucksache angegebenen Maße sind ungefähre Angaben. Für Toleranzen gelten ausschließlich unsere Lieferungs- und Zahlungsbedingungen. Wir empfehlen daher zu prüfen, ob die in dieser Druckschrift genannten Angaben für Ihre vorgesehene technische Lösung geeignet sind.
Anwendung, Verwendung und Verarbeitung unserer Produkte erfolgen außerhalb unserer Kontrollmöglichkeiten und liegen daher ausschließlich in Ihrem Verantwortungsbereich. Unsere Gewährleistung bezieht sich daher in jedem Fall auf die gleichbleibende Qualität unserer Produkte entsprechend unserer Spezifikation nach Maßgabe unserer Ihnen bekannten allgemeinen Lieferungs- und Zahlungsbedingungen. Sollte eine Haftung in Frage kommen, so ist diese für alle Schäden auf den Wert der von uns gelieferten und von Ihnen eingesetzten Ware begrenzt. Für Schäden, die aus der Verwendung von anderen als in unseren Unterlagen aufgeführten Original – System – Zubehörteilen herrühren ist jede Gewährleistung und Haftung von REHAU ausgeschlossen.