Datenblatt

duoTop -
Kovania pre svetlíky

- lanovody a
príslušenstvo

Winkhaus Technik

Legenda k obsahu

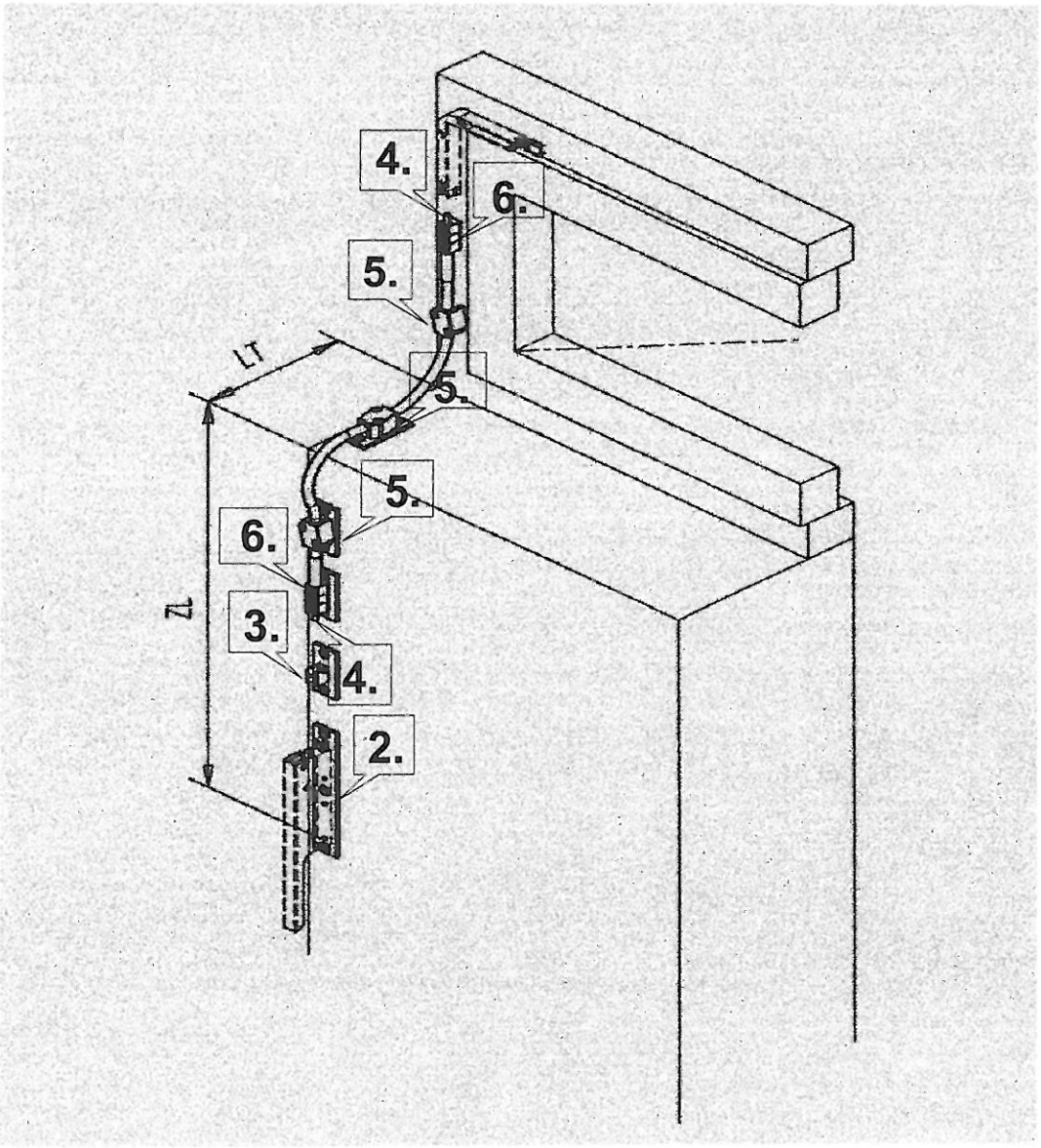

Technische Änderungen vorbehalten
Kunde/ Dateiname / Datum-Version / Bearbeiter

Winkhaus Technik GmbH & Co. KG · August-Winkhaus-Str. 31 · D-48291 Telgte · Tel. +49 (0) 25 04/9 21-0 · Fax +49 (0) 25 04/9 21-3 40

OL 90N

Parapetní přechod s flexibilním táhlem
Pouze pro OL 90

Znaky produktu

- ▶ jednoduchá přizpůsobivost přechodu pro otvírač nadsvětlíků OL 90 N
- ▶ žádné kloubové převody
- ▶ žádné zalomené tyče
- ▶ rychlá a snadná montáž
- ▶ opticky elegantní řešení

Einbauzeichnung: 40444-9-0963

Oblast použití

max. šířka křídla 1200 mm
potřeba místa:
horní hrana parapetu k ose příčné tyče:
min. 440 mm
spodní hrana horního držení k horní hraně parapetu: min. 160 mm
hmotnost výplně: max. 30 kg/m²
hmotnost křídla: max. 60 kg
potřeba místa na straně: min. 19 mm

Obsah dodávky/provedení

- ▶ flexibilní táhlo ve dvou délkách dle hloubky parapetu
- ▶ příslušenství sestává z:držení, upevňovací pružina, spojka, vodítko
- ▶ provedení EV 1/bílá a tmavá bronz

Možnosti umístění

① parapet s hloubkou e = do 310 mm
(délka 700 mm)
② parapet s hloubkou e = přes 310 mm
(délka 700 mm do e = 380 mm)
(délka 1000 mm do e = 680 mm)
③ parapet s přesahem
(délka 700 mm do e+e1 = 310 mm)
(délka 1000 mm do e+e1 = 610 mm)
④ Šikmý parapet
(délka 700 mm do e = 380 mm)
(délka 1000 mm do e = 680 mm)

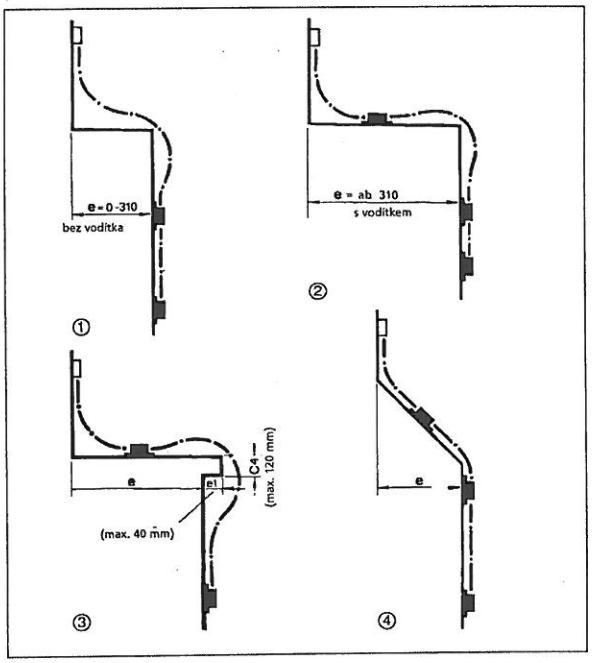

Objednací text

označení		provedení	Id.-Nr.
flexibilní táhlo (Zug)	flexibilní táhlo, délka táhla 700 mm pro e = 0 do 350	šedá	008481
		hnědá	008481
		EV1 / bílá RAL 9016	022718
	flexibilní táhlo, délka táhla 1000 mm pro e = 0 do 650	šedá	008482
		hnědá	008483
		EV1 / bílá RAL 9016	022720
	flexibilní táhlo, délka táhla 1250 mm	šedá	008484
		hnědá	008485
		EV1 / bílá RAL 9016	022721
Příslušenství pro flexibilní táhlo pro přechod parapetu OL 90 N upevňovací destička, držení, vodítko, tyčové vedení		šedá	030796
		hnědá	030797
		EV1 / bílá RAL 9016	030798