GEZE GmbH
P.O. Box 1363
71226 Leonberg
Germany

GEZE GmbH
Reinhold-Vöster-Straße 21-29
71229 Leonberg
Germany

Telefon (07152) 203-0
Telefax (07152) 2033-10
http://www.geze.com

GEZE Česká republika, Suchardova 236, Kladno 272 01, www.geze.cz

Ramínko s vypínatelnou aretací

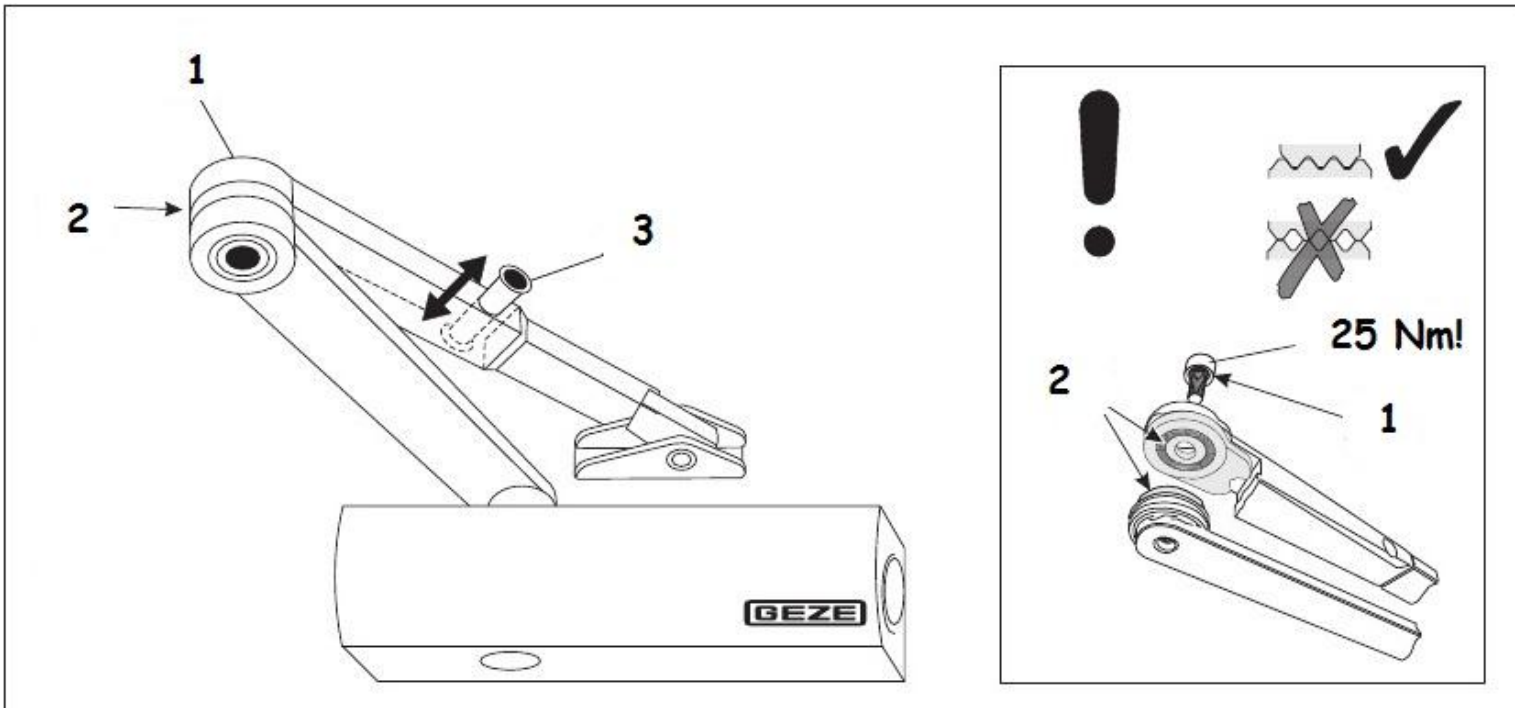

Montážní návod

Použití na dveřích s požární odolností není dovoleno.

Montáž provádí odborná firma.

Ramínko s funkcí nastavení trvalého otevření se upevňuje podle stejné vrtací šablony jako standardní raménko.

Při dodatečné montáži není potřeba znova vrtat.

Nastavení úhlu trvalého otevření:

Dveřní křídlo otevřít do požadované polohy a pomocí imbusového klíče velikosti č. 6 pevně utáhnout šroub **1.**

Zapnutí a vypnutí se provádí páčkou **3.**

Změna nastavení úhlu trvalého otevření:

Páčkou **3** zapnout trvalé otevření. Dveřní křídlo otevřít do polohy trvalého otevření. Povolit šroub **1.**

Dveřní křídlo nastavit do nové polohy trvalého otevření a v této poloze přidržet. Pevně utáhnout šroub **1.**

Zapnutí a vypnutí funkce trvalého otevření se provádí páčkou **3.**

Zapínat a vypínat funkci trvalého otevření pouze v poloze, kdy dveřní křídlo není trvale otevřeno.

Montážní firma musí uživatele upozornit na nutnost pravidelné kontroly a údržby prováděné odbornou firmou. Po dokončení montáže předá montážní firma uživateli zařízení montážní návod a technické informace.

Možné opravy musí provádět od GEZE autorizovaná firma.