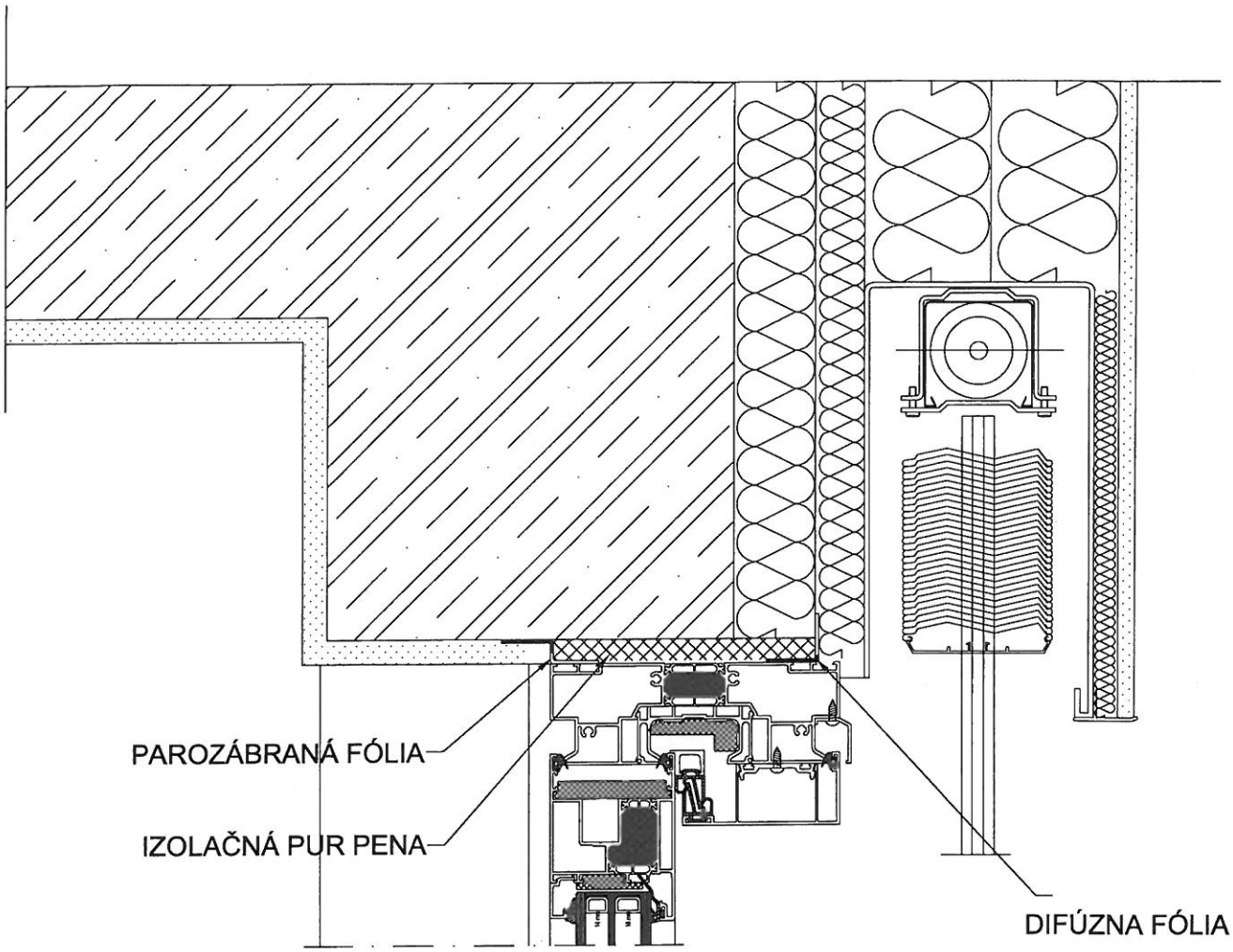
PAROZÁBRANÁ FÓLIA
IZOLAČNÁ PUR PENA
DIFÚZNA FÓLIA

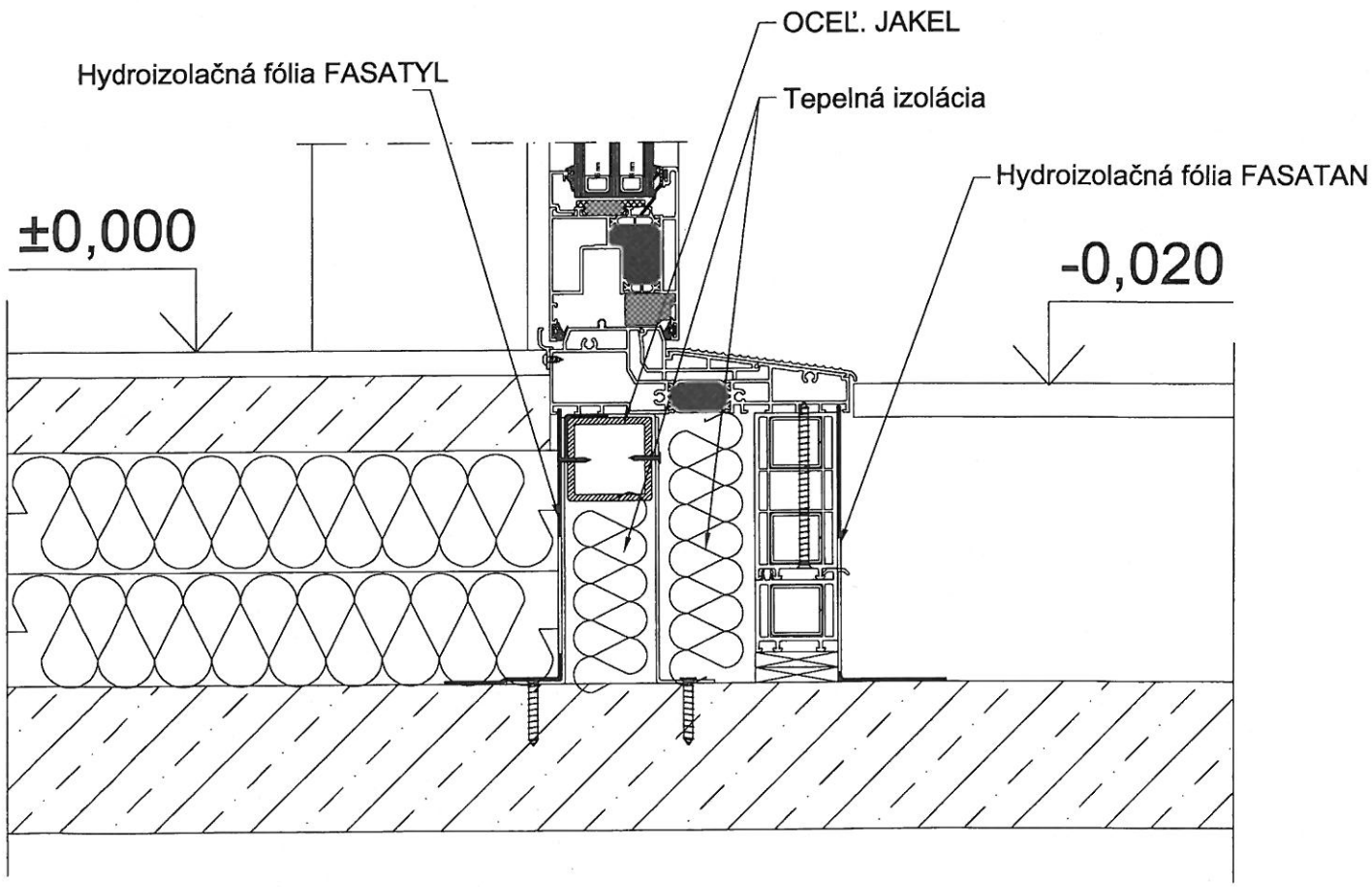
OCEĽ. JAKEL
Hydroizolačná fólia FASATYL
Tepelná izolácia
Hydroizolačná fólia FASATAN
±0,000
-0,020