Aktivokno - Montáž AKTIV

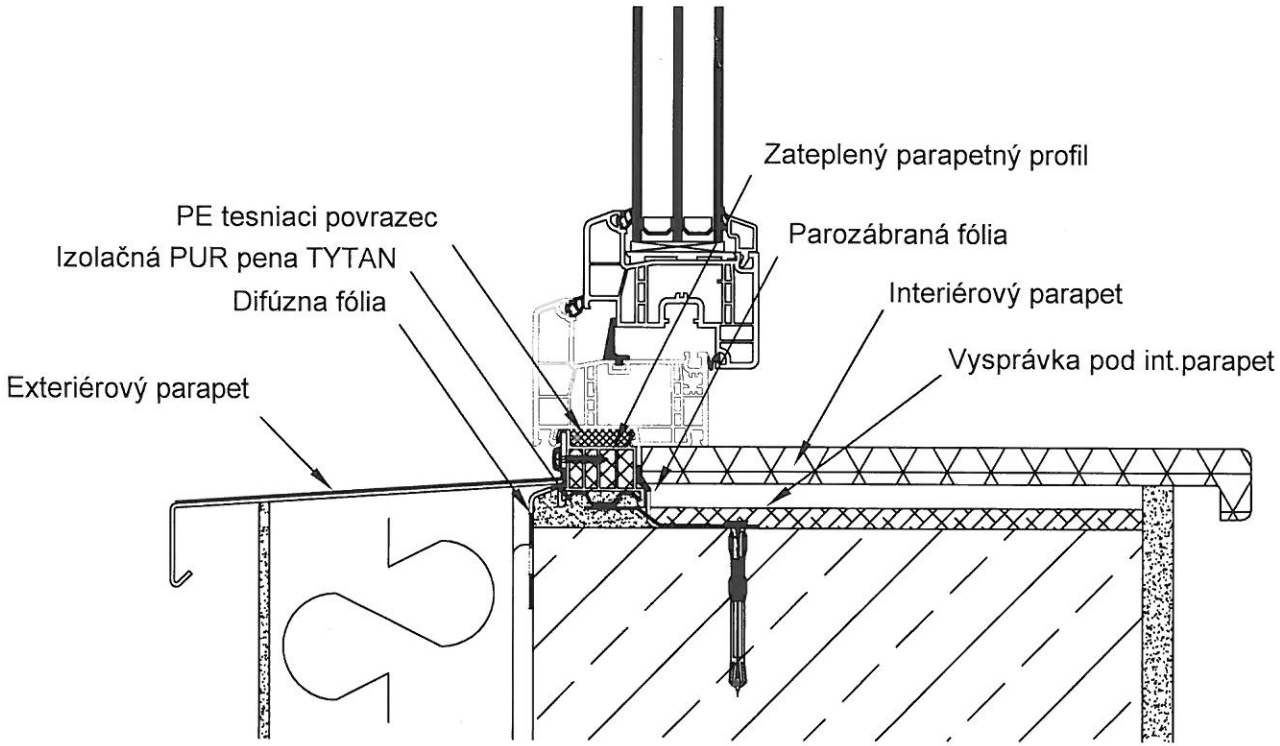

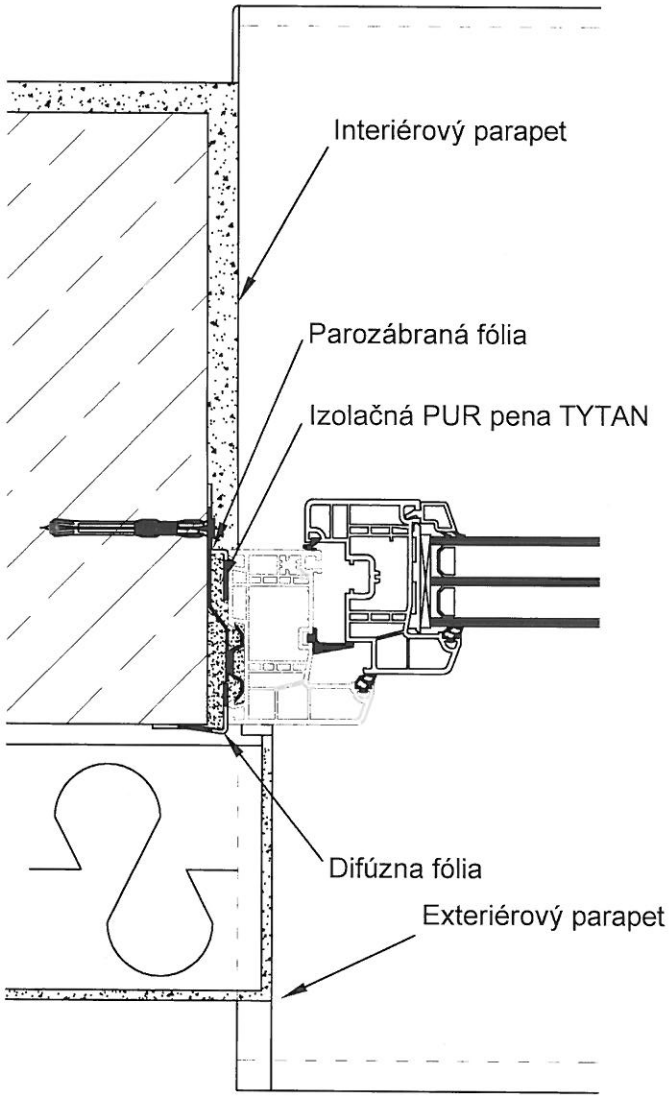

KALYPSO spol. s r.o.

Príklad 2

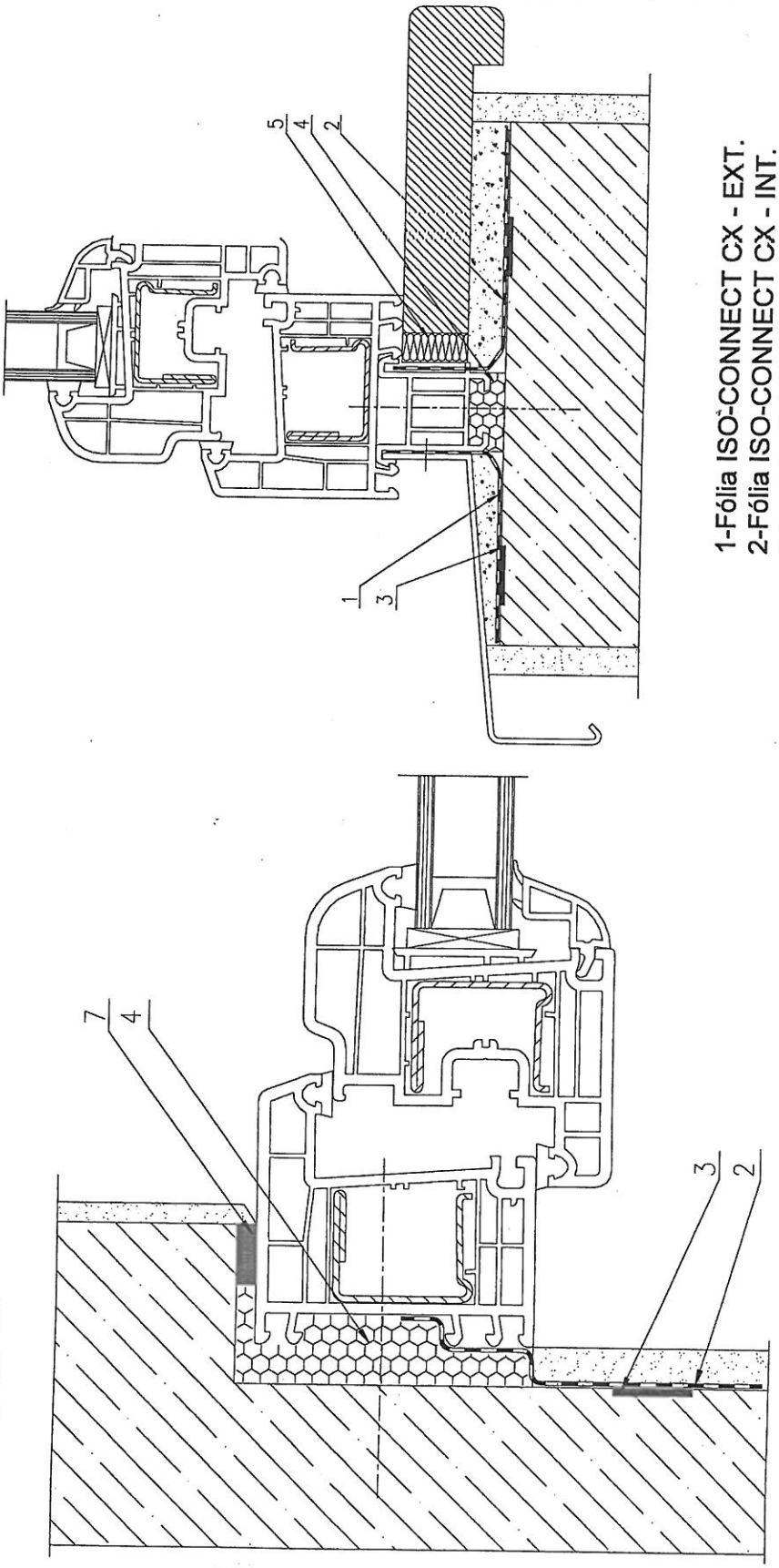

1-Fólia ISO-CONNECT CX - EXT.
2-Fólia ISO-CONNECT CX - INT.
3-Lepidlo OTTOCOLL A770
4-PU pena
5-Komprim.páska HF
7-Komprim.páska 600

KALYPSO, spol. s r.o.
sídlo: Pečnianska 1/A, 851 01 Bratislava
, IČO: 35 719 389, DIČ: 35 719 389 / 603
Obchodný register Okresného súdu Bratislava I, Oddiel: Sro, Vložka č.: 14801/B
Tel: 02 / 634 539 34 – 6, 634 542 46, fax: 02 / 634 539 37
kalypso@matporiadneokno.sk ,www.matporiadneokno.sk

Príklad 1

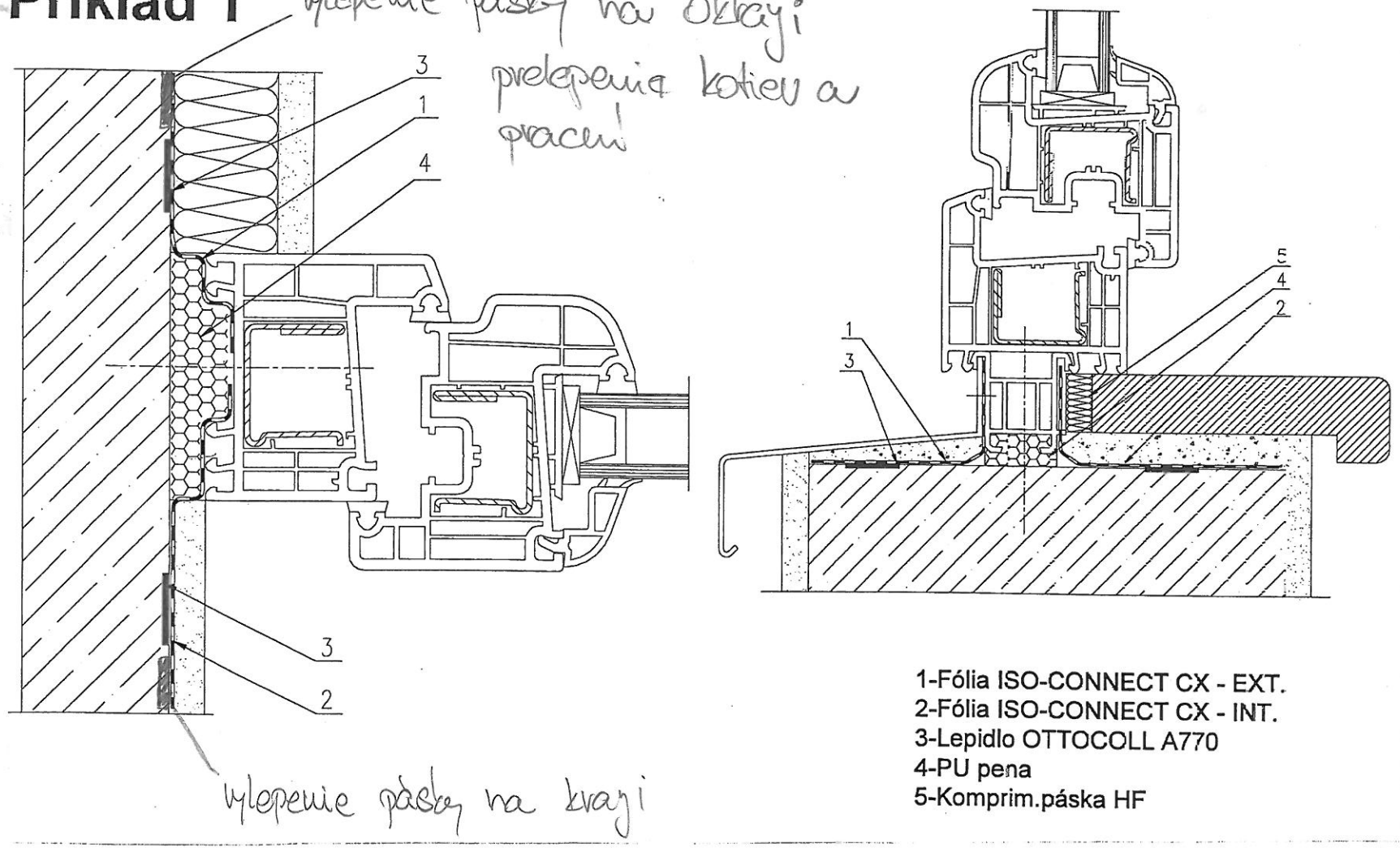

vlepenie pásky na okraji
prelepenia kotiev a
pracú

vlepenie pásky na kraji

1-Fólia ISO-CONNECT CX - EXT.
2-Fólia ISO-CONNECT CX - INT.
3-Lepidlo OTTOCOLL A770
4-PU pena
5-Komprim.páska HF

KALYPSO, spol. s r.o.
sídlo: Pečnianska 1/A, 851 01 Bratislava
, IČO: 35 719 389, DIČ: 35 719 389 / 603
Obchodný register Okresného súdu Bratislava I, Oddiel: Sro, Vložka č.: 14801/B
Tel: 02 / 634 539 34 – 6, 634 542 46, fax: 02 / 634 539 37
kalypso@matporiadneokno.sk ,www.matporiadneokno.sk