KALYPSO DH HST s ext.žal

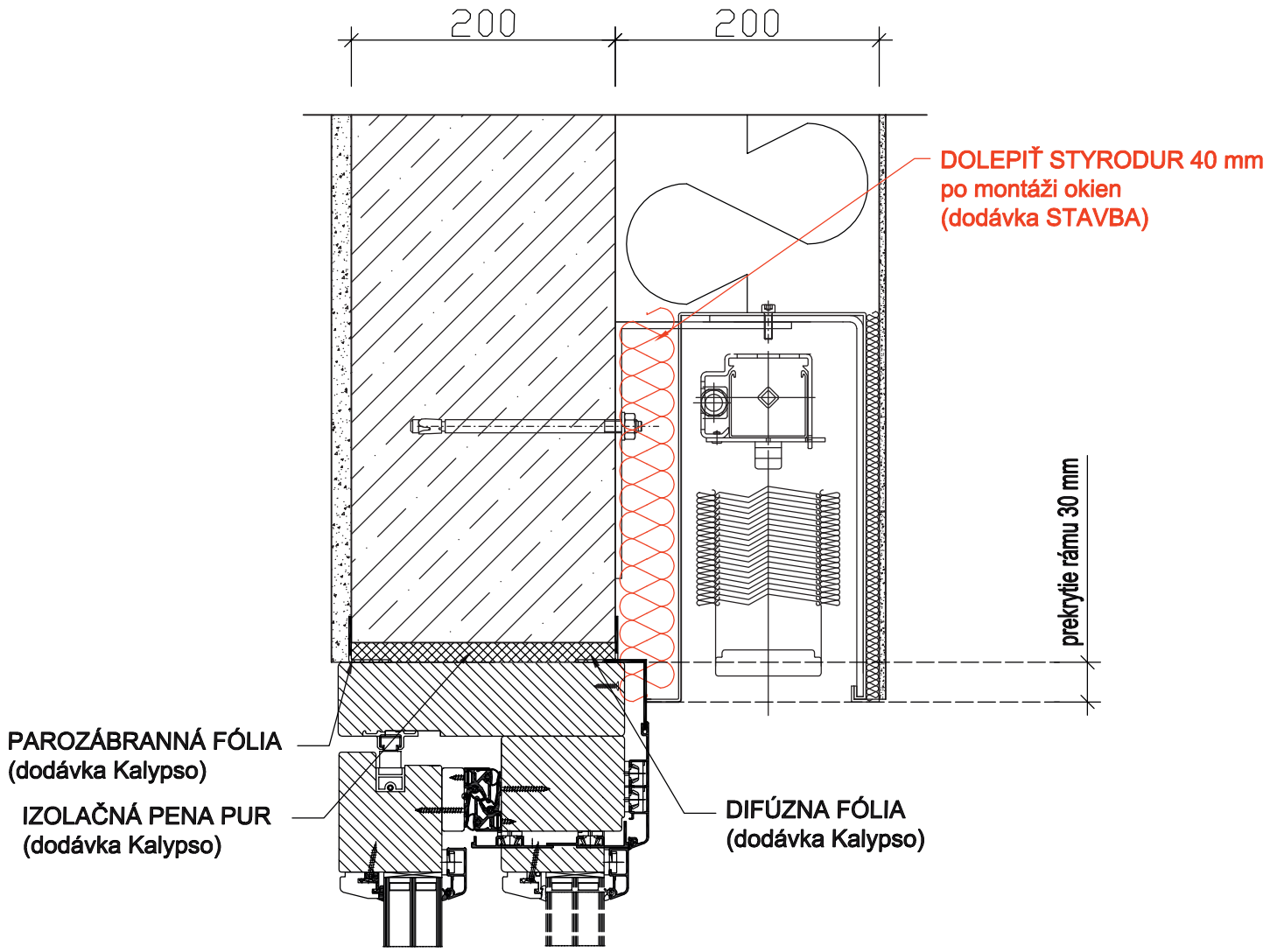

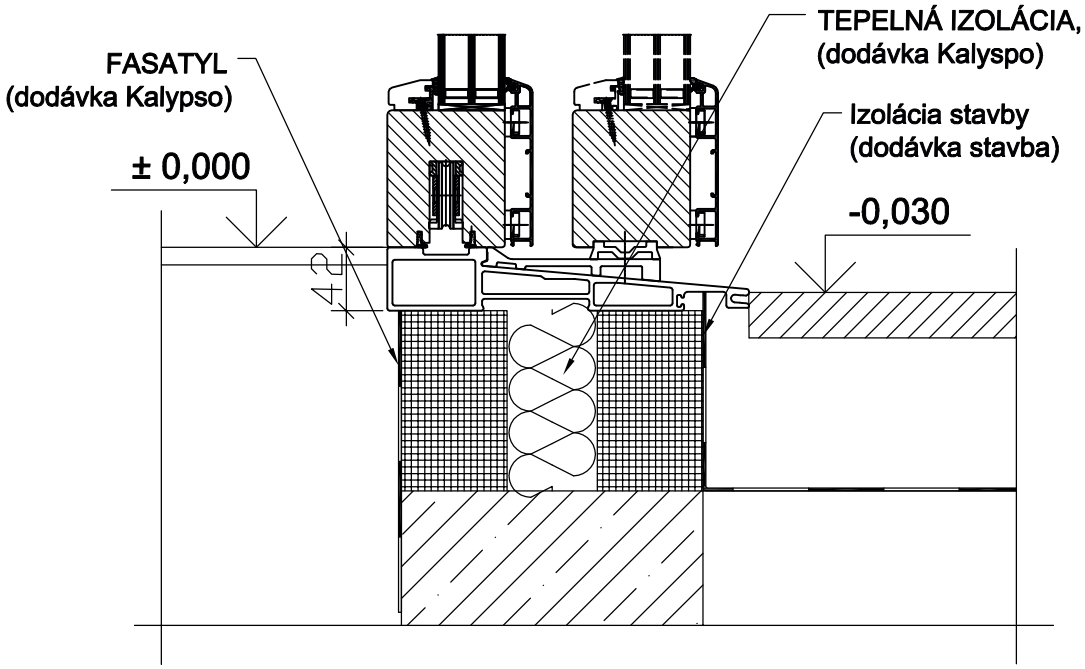

KALYPSO SK s.r.o. Pečnianska 1/A Bratislava 851 01		popis výkresu: vertikálny rez	výkr.č. D-8A	technik:
			mierka: 1:5	dátum: