KALYPSO DH OKNO ALU PLUS
roh s ext. žalúziou

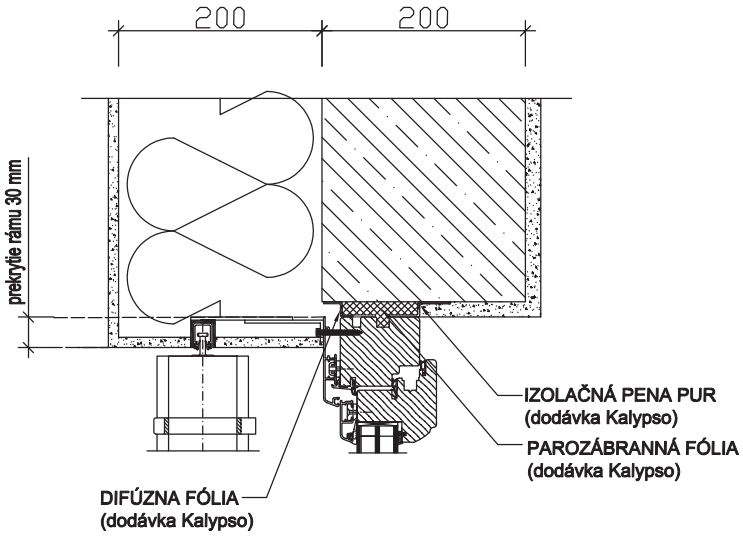

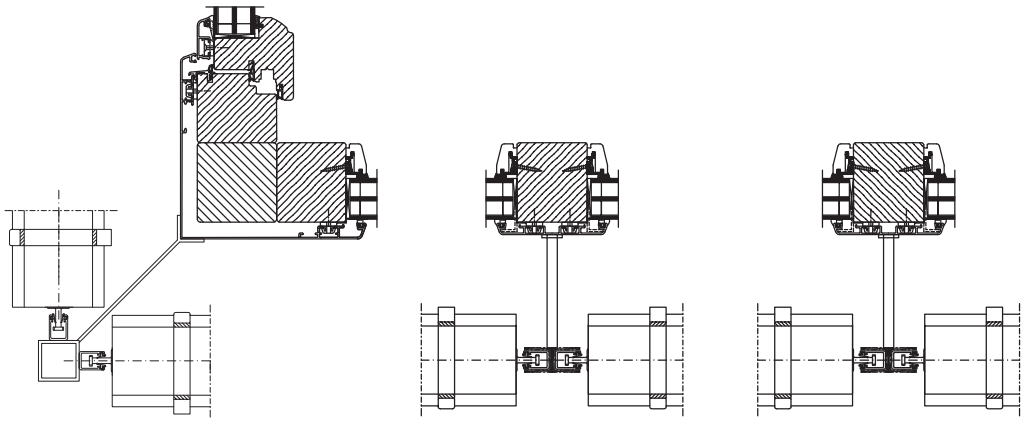

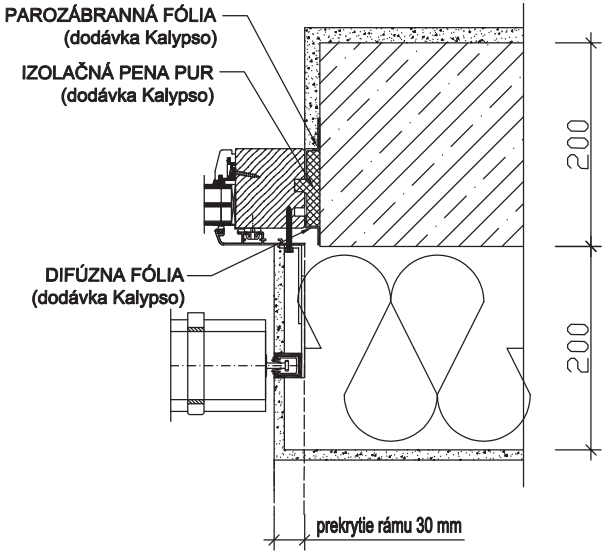

KALYPSO SK s.r.o. Pečnianska 1/A Bratislava 851 01		popis výkresu: horizontálny rez	výkr.č. D-9B	technik:
		mierka:	1:5	dátum: