

heroal C 50

Fasádní systémy

heroal

Fasádní systémy

Prvotřídní materiály, řešení technicky vybroušená do nejmenšího detailu a nepřeberné možnosti vlastních koncepcí – tím vším vás přesvědčí účinná systémová technika značky heroal. Již několik desetiletí je heroal se svými inovativními řešeními obálek budov z hliníku a jeho slitin spolehlivým partnerem architektů, investorů a zpracovatelů.

Projektanti ocení pestrou škálu uspořádání, investoři mohou díky spolehlivému systému realizovat svá individuální přání, naši partneři profitují z ekonomicky výhodných a účinných systémových řešení heroal.

Svými inovativními fasádními systémy vychází heroal vstříc zvyšujícím se požadavkům na energetickou účinnost obálek budov, a to bez omezování tvůrčí svobody. Fasádní systémy C 50 přicházejí s inovativní koncepcí tepelné izolace. Vypěnované izolátory a průchozí těsnění nabízejí značné přednosti ve zpracování, montáži a skladování. Přesvědčí vás technicky vyspělými, designově orientovanými a ekonomicky zajímavými řešeními – až po fasádu certifikovanou pro pasivní domy.

Kromě fasád lze s flexibilními systémy heroal jednoduše montovat také garážové přístřešky a zastřešení teras.

Objevte rozmanitost fasádních systémů heroal!





heroal C 50 **Strana 6**

Systém pro variabilní řešení fasád

heroal C 50 ID **Strana 7**

Designový fasádní systém v ocelovém provedení

heroal C 50 HI **Strana 8**

Fasádní systém se zesílenou izolací

heroal C 50 PH **Strana 10**

Fasádní systém certifikovaný pro pasivní domy

heroal C 50 FP **Strana 12**

Systémové řešení pro protipožární fasády

Fasádní systémy heroal C 50

Optimální řešení pro každý požadavek

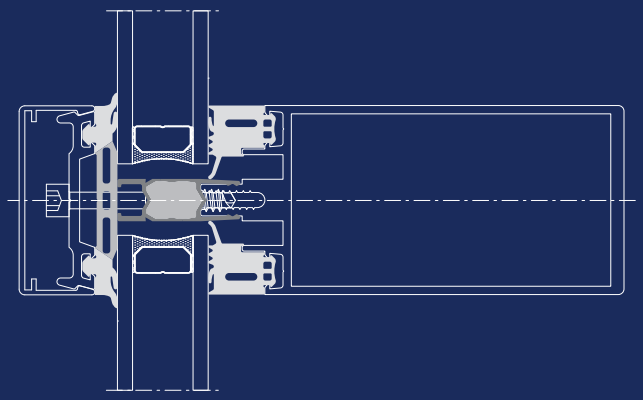

heroal C 50 – vyzrálý, atraktivní, hospodárný

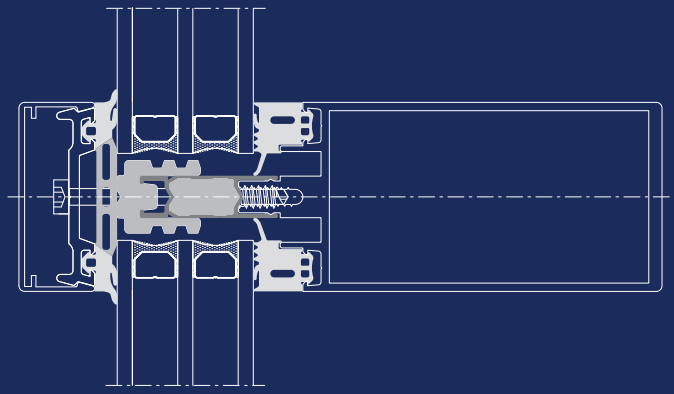

heroal C 50 HI – mnohostranné využití se zesílenou izolací

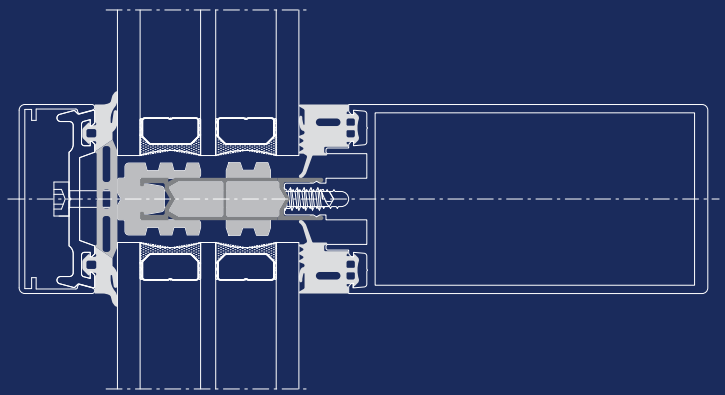

heroal C 50 PH – certifikován pro pasivní domy

Fasádní systémy dávají
architektuře obrovský prostor pro vytváření moderních koncepcí budov.

Fasádní systémy heroal C 50 přinášejí ideální řešení pro architekty, projektanty a zpracovatele. Silná stránka systémů heroal tkví ve variabilitě systémových komponent: atraktivní vzhled, spolehlivá funkčnost a garance. Základem fasádních systémů heroal C 50 je jejich jednotná konstrukce.

Od energeticky účinné (heroal C 50) varianty přes provedení se zesílenou tepelnou izolací (heroal C 50 HI) až po řešení fasád s nejvyššími nároky, certifikované pro pasivní domy (heroal C 50 PH) – pod označením heroal C 50 přicházejí na trh inovativní fasádní systémy pro jakýkoli požadavek na obálku budovy.

„Z HLINÍKU LZE VYROBIT LECCOS.
MY Z NĚJ DĚLÁME NĚCO EXTRA.“



heroal C 50

Systém pro variabilní řešení fasád



Tepelněizolační fasádní systém C 50 se osvědčuje v provedení svislé nebo svisle zalomené fasády sloupek-příčka, příčka--příčka nebo sloupek-sloupek. Fasádu lze použít jako střešní plochu, pyramidu skleněné střechy nebo zimní zahradu. Svobodu provedení zajišťuje nabídka systému různých krycích a přítlačných profilů.

heroal přináší inovativní koncepci zateplení fasád. Vypěnované izolátory a průchozí těsnění nabízejí značné přednosti při montáži, transportu a vedení šroubů. Veškeré výhody zpracování lze využít u všech jednotlivých variant designu v celém systému. Ve všech variantách designu se používá také jednotná koncepce izolace, čímž se zkracuje doba skladování. S fasádními systémy heroal C 50 lze dosáhnout hodnot až U_f = 1,2 W/m²K. Sytém rovněž zaručuje optimální větrání a odvod vody.

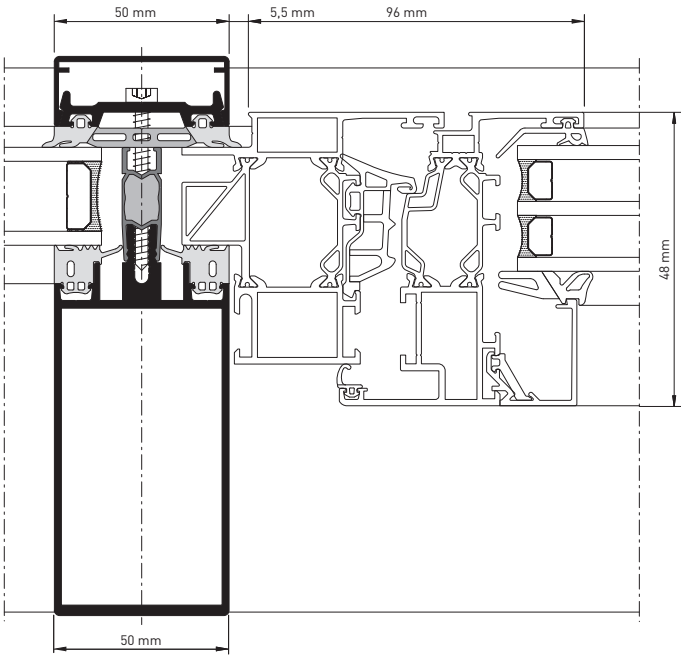

heroal C 50, řez sloupkem s osazovacím prvkem

Rozměry a vlastnosti systému

» pohledová šířka: 50 mm
» hloubka sloupkového profilu: 28 – 260 mm
» hloubka příčkového profilu: 6 – 215 mm
» tloušťky skla/výplní: 8 – 62 mm
» max. hmotnost výplně: 450 kg
» tepelná izolace: U_f ≥ 1,2 – 1,7 W/m²K
» zabezpečení proti vloupání: až do třídy RC 3
» odolnost proti zatížení větrem: splňuje požadavek
» vodotěsnost: RE 1050
» průvzdušnost: AE
» odolnost proti nárazu: I5 / E5
» zvuková izolace: do 46 dB

Varianty realizace a design

» fasáda sloupek-příčka, příčka-příčka nebo sloupek-sloupek.
» rovný nebo polygonální půdorys
» v dílčích částech také jako prosklená střecha, střešní plocha, zimní zahrada
» integrace všech okenních a dveřních systémů heroal a střešních oken heroal
» rozmanité krycí a přítlačné profily
» barevné provedení s vysoce kvalitní práškovou povrchovou úpravou hwr

heroal C 50 ID

Designový fasádní systém v ocelovém provedení



Fasádní systém C 50 ID představuje odpovědné a kreativní řešení fasády v průmyslovém designu. Projektantům, architektům a zpracovatelům umožňuje realizovat stavby s těmi nejvyššími nároky. Standardem ve variantě s průmyslovými designem je inovativní koncepce tepelné izolace s vypěnovanými izolátory a upraveným těsněním izolátorů, ale také průchozí těsnění.

Základem vysoce kvalitní a flexibilní koncepce fasády je nekompromisní svoboda v otázkách jejího návrhu v kombinaci s efektivní kompatibilitou s dalšími systémy heroal ve fasádě.

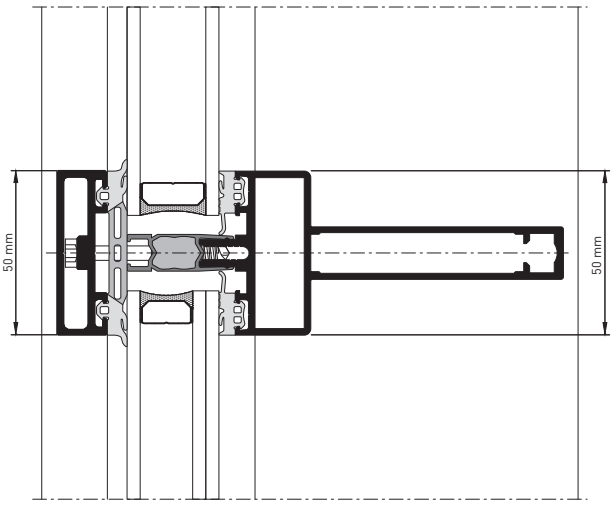

heroal C 50 ID, řez sloupkem s našroubovanou přítlačnou lištou (ocelová kontura)

Rozměry a vlastnosti systému

» pohledová šířka: 50 mm
» hloubka sloupkového profilu: 95 – 185 mm
» hloubka příčkového profilu: 60 – 120 mm
» tloušťky skla/výplní: 8 – 68 mm
» max. hmotnost výplně: 450 kg
» tepelná izolace až: $U_f \geq 0{,}78 – 1{,}7$ W/m²K
» zabezpečení proti vloupání až do třídy WK 3
» odolnost proti zatížení větrem: 2 kN/m² (příp. zátěž), 3 kN/m² (zvýš. zátěž)
» vodotěsnost: RE 1200
» průvzdušnost: AE
» odolnost proti nárazu: I5 / E5

Varianty realizace a design

» fasáda sloupek-příčka
» rovný nebo polygonální půdorys
» v dílčích částech také jako prosklená střecha, střešní plocha
» osazovací prvky: integrace všech okenních a dveřních systémů heroal a střešních oken heroal
» rozmanité krycí a přítlačné profily
» barevné provedení s vysoce kvalitní práškovou povrchovou úpravou hwr

heroal C 50 HI

Fasádní systém se zesílenou izolací



Fasádní systém heroal C 50 HI s běžnými trojitými izolačními skly je vhodný i pro pasivní domy. Umožňuje tak tvorbu dlouhodobých koncepcí fasád s vynikající energetickou účinností. Speciální konstrukční detaily systému zajišťují rychlou, bezpečnou a úspornou výrobu.

Systém se vyznačuje inovativní koncepcí tepelné izolace s vypěnovanými izolátory a upraveným těsněním izolátorů, ale také průchozím těsněním.

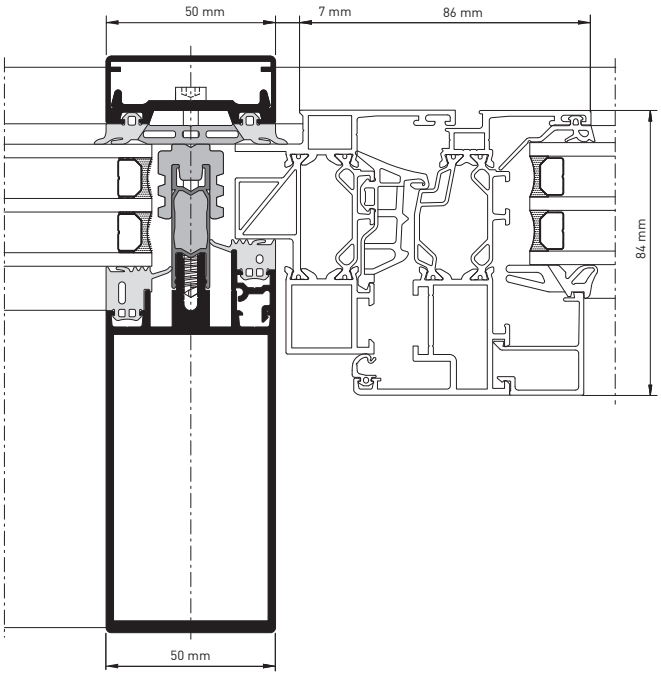

heroal C 50 HI, řez sloupkem s osazovacím prvkem

Rozměry a vlastnosti systému

» pohledová šířka: 50 mm
» hloubka sloupkového profilu: 28 – 260 mm
» hloubka příčkového profilu: 6 – 215 mm
» tloušťky skla/výplní: 28 – 62 mm
» max. hmotnost výplně: 450 kg
» tepelná izolace: $U_f \geq 0{,}78 – 1{,}8$ W/m²K
» zabezpečení proti vloupání: až do třídy RC 2
» odolnost proti zatížení větrem: 2 kN/m² (příp. zátěž), 3 kN/m² (zvýš. zátěž)
» vodotěsnost: RE 1200
» průvzdušnost: AE
» odolnost proti nárazu: I5 / E5
» zvuková izolace: do 49 dB

Varianty realizace a design

» fasáda sloupek-příčka, příčka-příčka nebo sloupek-sloupek
» rovný nebo polygonální půdorys
» v dílčích částech také jako prosklená střecha, střešní plocha, zimní zahrada
» integrace všech okenních a dveřních systémů heroal a střešních oken heroal
» rozmanité krycí a přítlačné profily
» barevné provedení s vysoce kvalitní práškovou povrchovou úpravou hwr

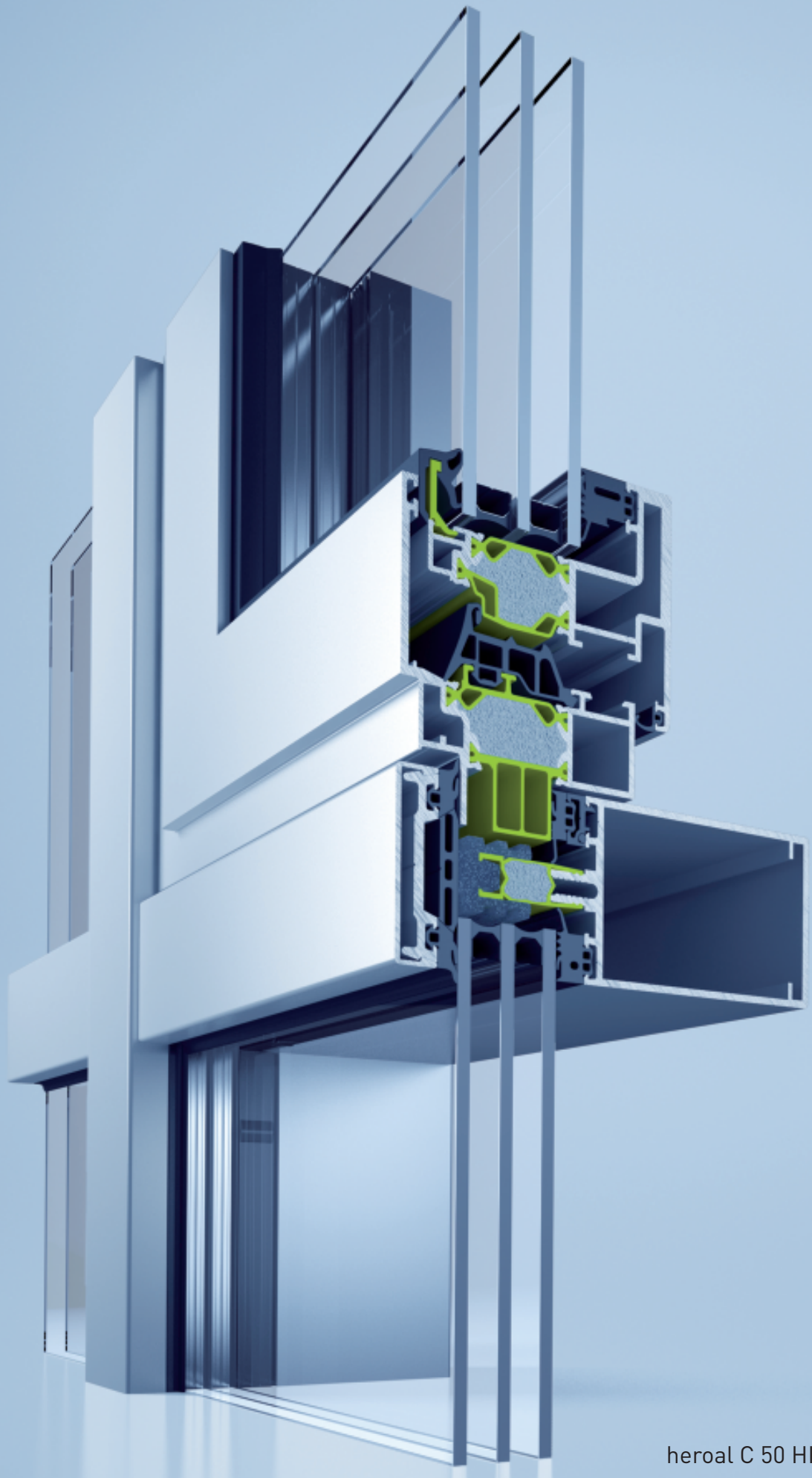

heroal C 50 HI + heroal W 72 i

heroal C 50 PH

Fasádní systém certifikovaný pro pasivní domy

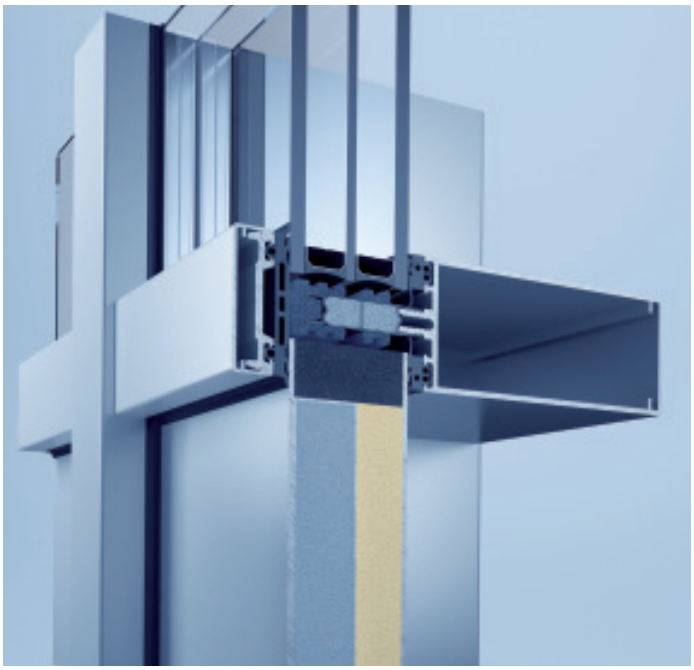

heroal C 50 PH je logickým a důsledným zdokonalením dosavadních fasádních systémů heroal C 50 HI se zesílenou izolací, které v provedení sloupek-příčka dosahují minimální hodnoty U_f = 0,78 W/m²K. Při doplnění o vhodný fasádní panel a zasklení je systém certifikován i pro pasivní domy. Modulární izolační zóna heroal snižuje na základě použití inovativních materiálů energetické ztráty na minimum.

Inovativní koncepce tepelné izolace se standardně provádí s vypěnovanými izolátory, upraveným těsněním izolátorů a průchozím těsněním.

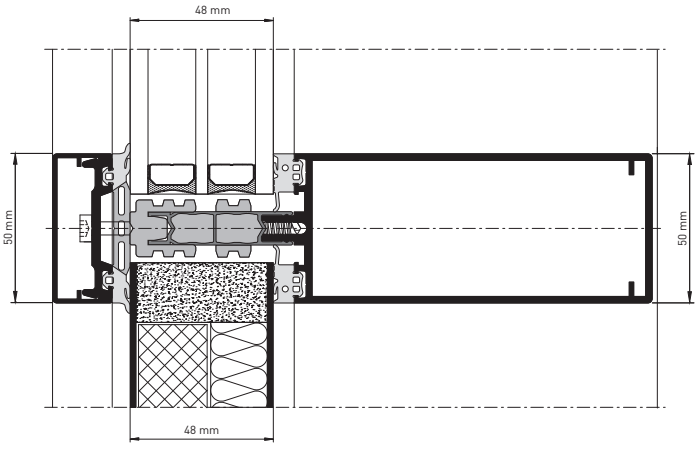

heroal C 50 PH, řez příčkou

Rozměry a vlastnosti systému

» pohledová šířka: 50 mm
» hloubka sloupkového profilu: ⩾ 115 mm
» hloubka příčkového profilu: > 120 mm
» tloušťky skla/výplní: 48 mm
» max. hmotnost výplně: 380 kg
» tepelná izolace: U_f ⩾ 0,78 W/m²K
» odolnost proti zatížení větrem: 2 kN/m² (příp. zátěž), 3 kN/m² (zvýš. zátěž)
» vodotěsnost: RE 1050
» průvzdušnost: AE
» odolnost proti nárazu: I5 / E5

Varianty realizace a design

» vnější a vnitřní pohledy identické se systémem heroal C 50
» fasáda sloupek-příčka
» rovný nebo polygonální půdorys
» rozmanité krycí a přítlačné profily
» barevné provedení s vysoce kvalitní práškovou povrchovou úpravou hwr

Průběh izoterm podle U_f EN ISO 10077-2

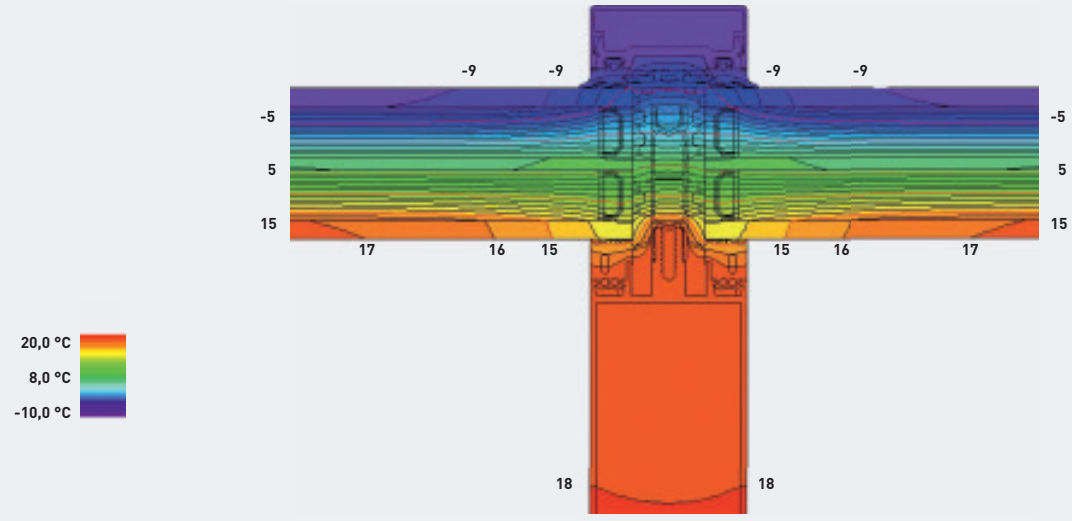

heroal C 50 FP

Systémové řešení pro protipožární fasády



Systém protipožární fasády heroal C 50 FP je konstrukční prvek s povinností označení CE, který byl v institutu ift v Rosenheimu testován podle normy EN 13501-2 jako zavěšená fasáda. Všechny prvky požární ochrany jsou uloženy v konstrukci, což umožňuje neviditelný přechod k částem fasády bez požadavků na požární ochranu.

Systém protipožární fasády lze na základě fasády heroal C 50 rozšířit na fasádu EI 30 i<>o se stejným pohledem. Se stejnými základními profily a několika málo přídavnými díly, jako je patentovaný izolátor Fireblock, lze vytvořit fasádu s vysokými nároky na bezpečnost. Tato fasáda splňuje i povinnosti označení CE.

Rozměry a vlastnosti systému

» pohledová šířka: 50 mm
» hloubka sloupkového profilu: 95 – 185 mm
» hloubka příčkového profilu: 60 – 190 mm
» tloušťky skla/výplní: 22 – 44 mm
» max. hmotnost výplně: 450 kg
» tepelná izolace: $U_f \geq 1{,}6 – 2{,}2$ W/m²K
» odolnost proti zatížení větrem: 2 kN/m² (příp. zátěž), 3 kN/m² (zvýš. zátěž)
» vodotěsnost: RE 1050
» průvzdušnost: AE
» protipožární ochrana: EI 30

Varianty realizace a design

» vnější a vnitřní pohledy identické se systémem heroal C 50
» fasáda sloupek-příčka, příčka-příčka nebo sloupek-sloupek
» rovný nebo polygonální půdorys
» v dílčích částech také jako střešní plocha
» rozmanité krycí a přítlačné profily
» barevné provedení s vysoce kvalitní práškovou povrchovou úpravou hwr

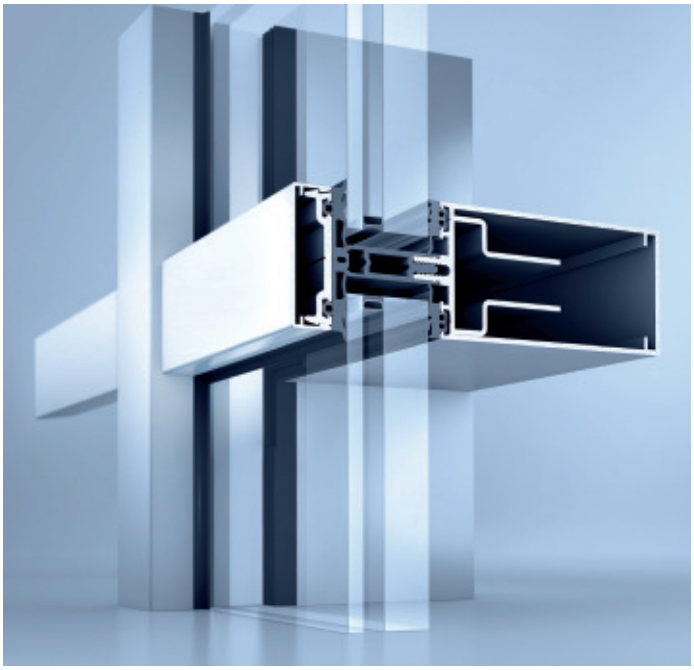

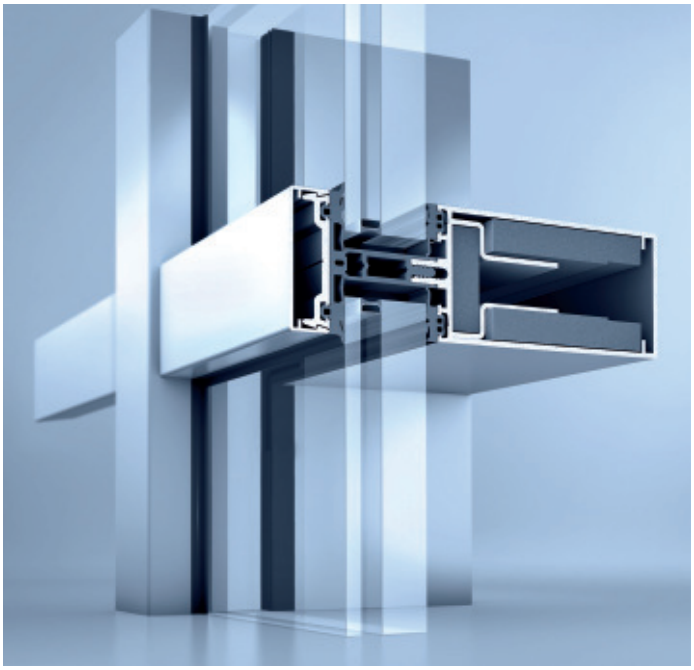

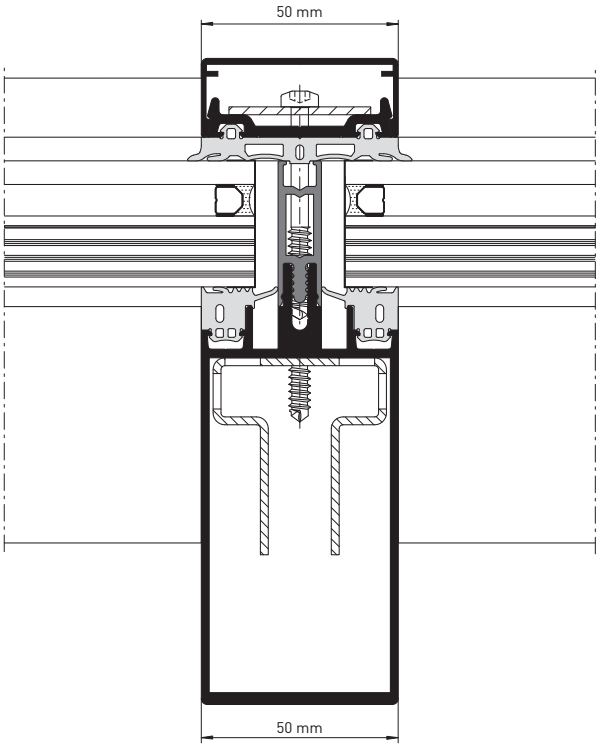

heroal C 50 FP, řez sloupkem v protipožární oblasti

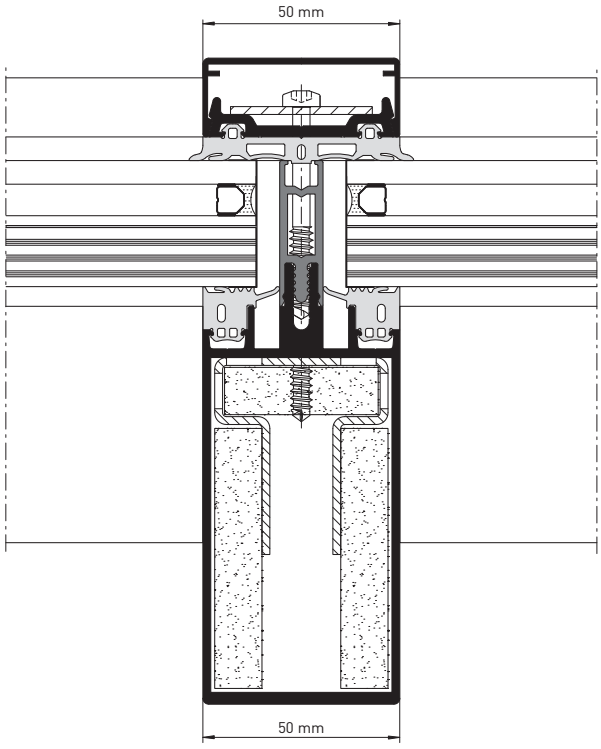

heroal C 50 FP, řez sloupkem v přechodové protipožární oblasti

Rozměry a vlastnosti systému: srovnávací tabulky

Rozměry systému

Označení		heroal C 50	heroal C 50 HI	heroal C 50 ID	heroal C 50 PH	heroal C 50 FP
pohledová šířka (mm)		50	50	50	50	50
hloubka sloupkového profilu (mm)		28 – 260	28 – 260	95 – 185	⩾ 115	95 – 185
hloubka příčkového profilu (mm)		6 – 215	6 – 215	60 – 120	> 120	60 – 190
tloušťka skla/výplně (mm)		8 – 62	28 – 68	8 – 68	48	22 – 44
max. hmotnost výplně (kg)		450	450	450	380	450
tepelná izolace (U_f ve W/m²K)		1,2 – 1,7	0,78 – 1,4	0,78 – 1,7	⩾ 0,78	1,6 – 2,2
zabezpečení proti vloupání		až do třídy WK 3	až do třídy WK 2	až do třídy WK 3**	–	–
odolnost proti zatížení větrem	přípustné zatížení	splňuje požadavek	2 kN/m²	2 kN/m²	2 kN/m²	2 kN/m²
	zvýšené zatížení	splňuje požadavek	3 kN/m²	3 kN/m²	3 kN/m²	3 kN/m²
vodotěsnost		RE 1050	RE 1200	RE 1200	RE 1050	RE 1050
průvzdušnost		AE*	AE*	AE*	AE*	AE*
odolnost proti nárazu		I5 / E5	I5 / E5	I5 / E5	I5 / E5	–
zvuková izolace		do 46 dB	do 49 dB	do 49 dB	–	–

* průvzdušnost < 0,5 m³/h·m při tlaku > 600 Pa
** pouze určité krycí lišty

Vlastnosti systému

Označení	heroal C 50	heroal C 50 HI	heroal C 50 ID	heroal C 50 PH	heroal C 50 FP
Konstrukce sloupek-příčka	●	●	●	●	●
Teplá fasáda	●	●	●	●	●
Studená fasáda	●	–	●	–	–
Nasazovací konstrukce	●	●	–	–	–
Konstrukce skleněné střechy	●	●	●	–	–
Prvková konstrukce	●	●	●	–	–
Střecha zimní zahrady	●	●	–	–	–
Sortiment pro krycí vrstvy	●	●	●	●	–
Průmyslový design	–	●	●	–	–

Osazovací prvky

Označení	heroal C 50	heroal C 50 HI	heroal C 50 ID	heroal C 50 PH	heroal C 50 FP
Okenní prvky heroal	●	●	●	–	–
Bloková okna heroal	●	●	●	–	–
Dveřní prvky heroal	●	●	●	–	–
Prvky střešních oken heroal	●	●	●	–	–

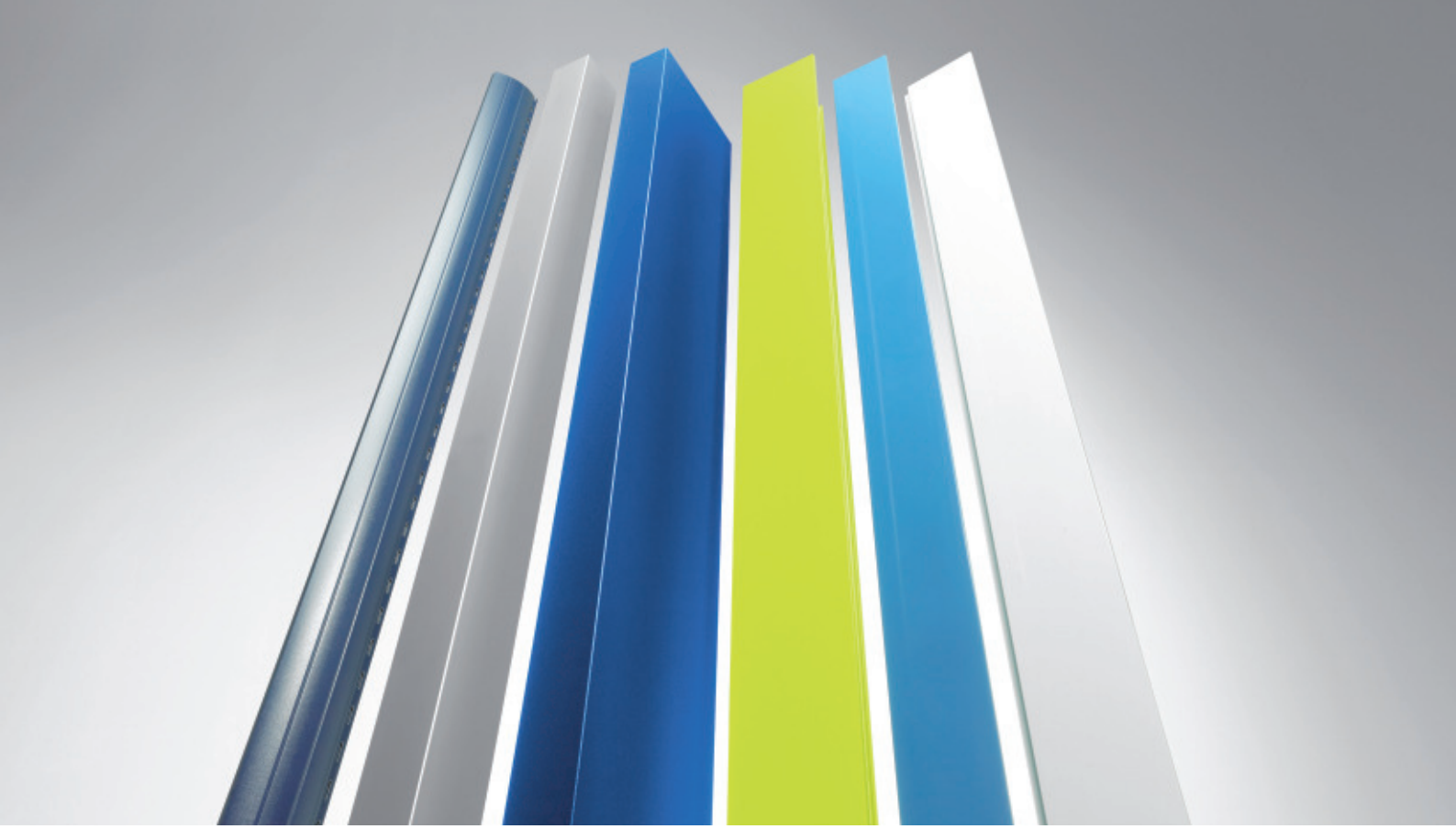

Povrchy heroal

Zušlechťování povrchů je nedílnou součástí systémových komponent heroal. Firma heroal v této oblasti nabízí komplementární systémy z oblastí oken, dveří, fasád, rolet a rolovacích vrat. Prášková povrchová úprava heroal odolná vůči povětrnostním vlivům je sázkou na kvalitu z vlastních aplikačních strojů. Tuto kvalitu ostatně dokládají také ocenění „oficiální úpravce povrchů" od společnosti GSB International (GSB Premium) a pečeť kvality Qualicoat! Kromě práškového lakování nabízí heroal svým zákazníkům také eloxované povrchy a fóliové dekory. Speciálně v oblasti rolet se používá také dvouvrstvý silný lak. heroal dodává celý svůj sortiment přímo z výrobního závodu, a svým partnerům tak garantuje nejkratší dodací lhůty.

Náš servis se těší na vaše přání

Vedle obsáhlého portfolia systémů s perfektně sladěnými produkty nabízí heroal také v oboru jedinečný a efektivní servis, vycházející z důsledného zaměření na požadavky, přání a potřeby zákazníků. Základem servisu firmy heroal je – vedle kvalifikovaných zaměstnanců – vlastní, energeticky účinná výroba „made in Germany" s jedinečným záběrem výrobního sortimentu a spolehlivostí procesů, která zpracovatelům, architektům a investorům zaručuje optimální kvalitu výrobků pro udržitelné, hospodárné a zhodnocující projekty. K tomu přispívá také nové logistické centrum firmy heroal na ploše zhruba 40 000 m² a vlastní vozový park. Portfolio služeb firmy heroal završuje institutem ift Rosenheim certifikované zkušební centrum – které mohou využívat i naši zákazníci – na rolety, rolovací vrata, okna, dveře a fasády a vlastní efektivní služba ohýbání profilů a zkosení hran, kterou firma heroal jako jediný výrobce systémů v oboru nabízí zákazníkům přímo ve vlastní výrobě.

heroal – výrobce hliníkových systémů

Jako přední výrobce ve světě systémů z hliníku vyvíjí a vyrábí heroal dokonale sladěné systémy pro předokenní rolety, garážová vrata, okna, dveře a fasády. Díky minimální spotřebě energie ve výrobě a díky maximální úspoře energie při užívání umožňují systémová řešení heroal zásadním způsobem trvale udržitelnou výstavbu ve spojení s maximální hospodárností při zpracování systémů a zvyšováním hodnoty staveb.

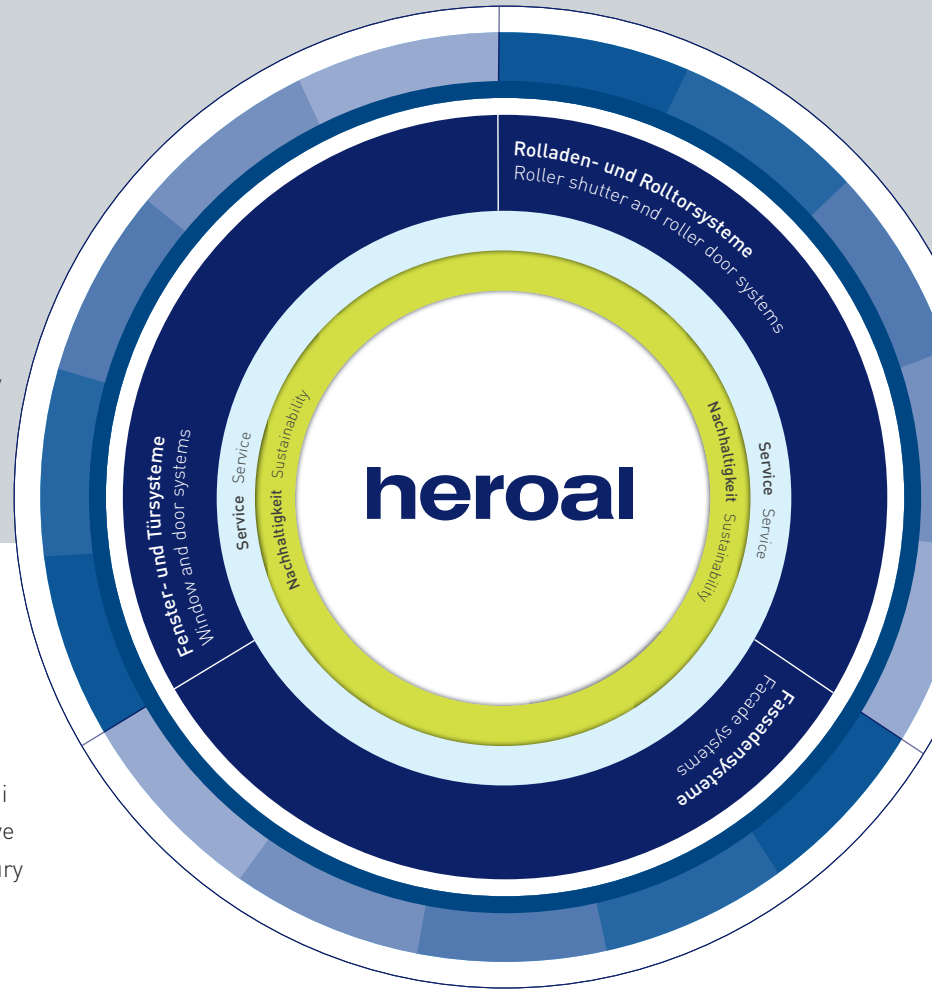

Inovace, služby, design, udržitelnost

Značka heroal znamená systémová řešení, která svými praktickými inovacemi, vedoucí pozicí ve svém oboru ve službách a s vysoce kvalitním a do jakékoliv architektury integrovatelným designem a trvalostí stanovuje nová měřítka.

Svět systémů heroal
Rolety | Rolovací vrata | Okna | Dveře | Fasády | Služby

heroal – Johann Henkenjohann GmbH & Co. KG
Österwieher Str. 80 | 33415 Verl (Germany)
Tel. +49 5246 507-0 | Fax +49 5246 507-222
www.heroal.com

Č. výrobku 88399 50 01 | 02.14