REZ: VERTIKALNY

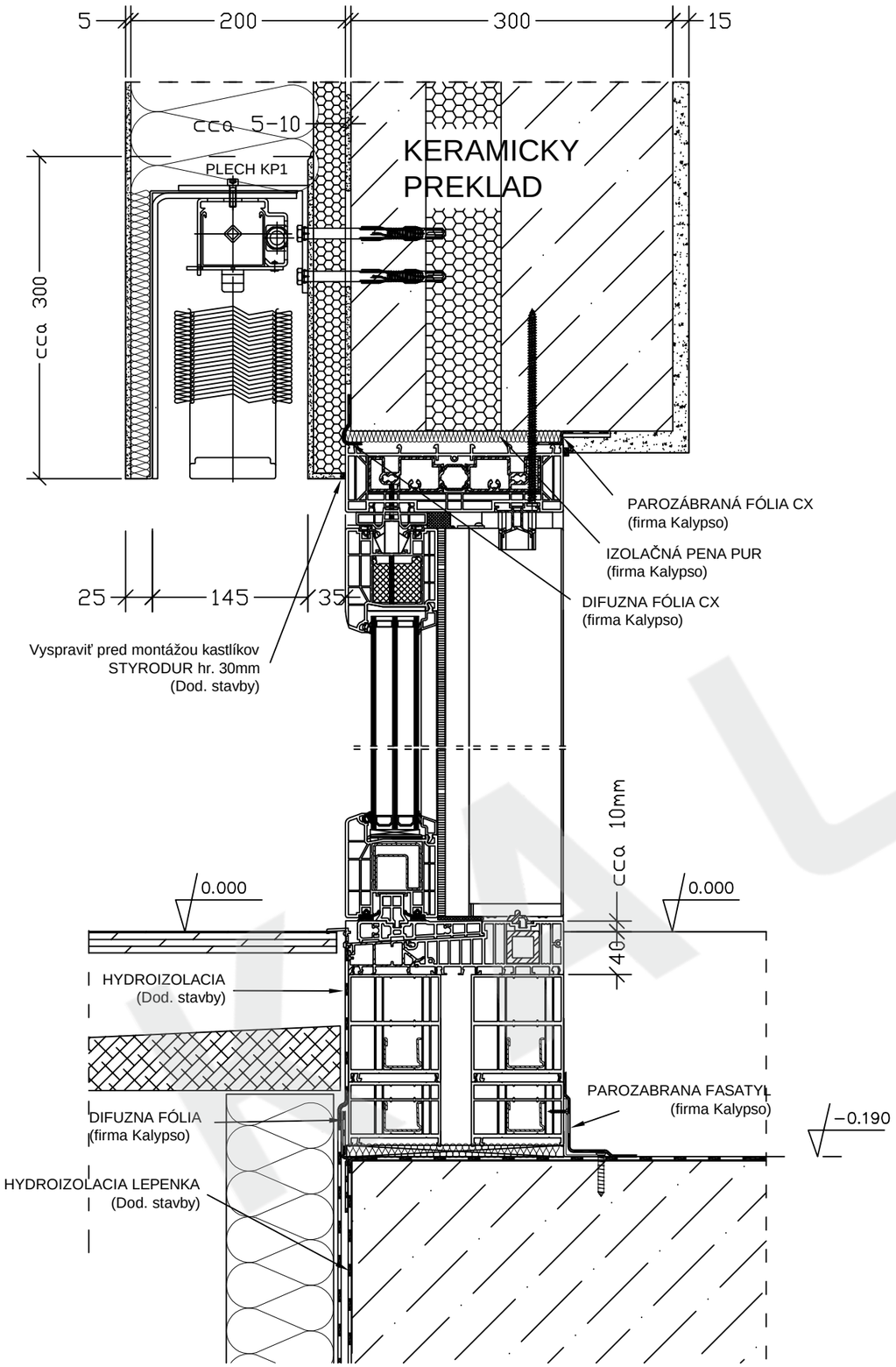

REZ: HORIZONTALNY

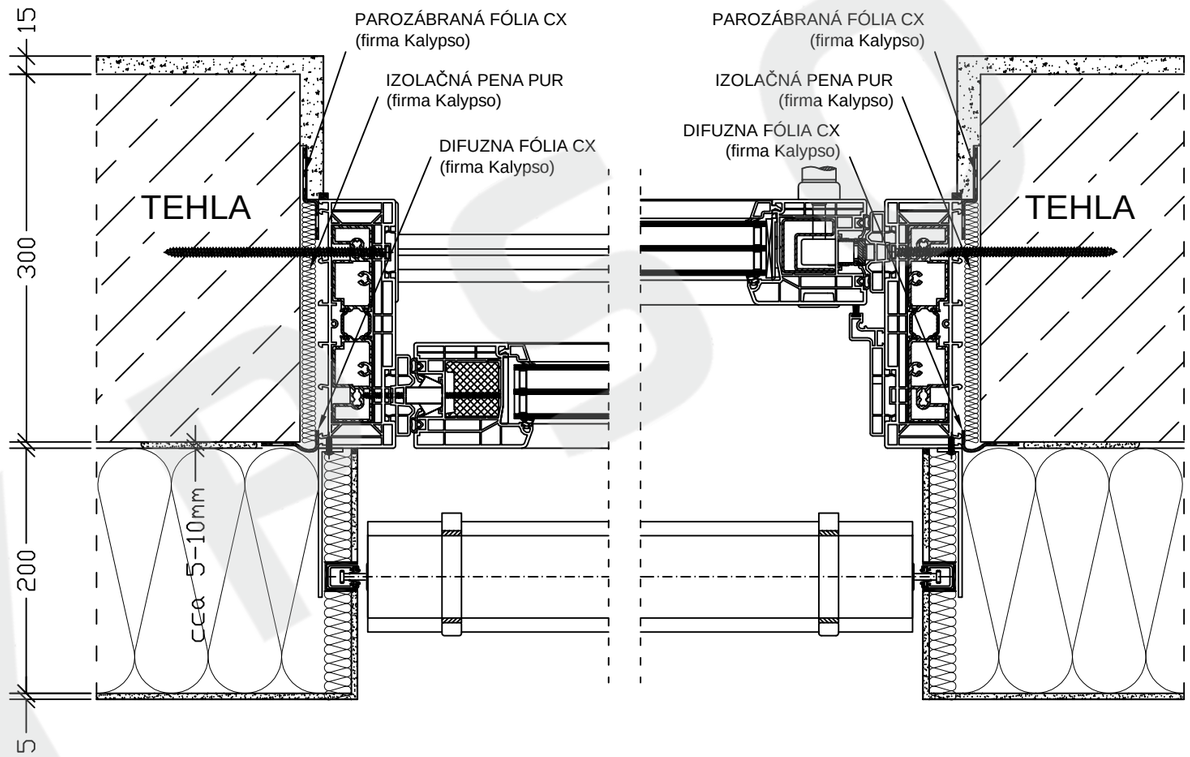

Detail: HS dvere so žalúziou, systém GENEO

KALYPSO SK, spol. s r.o. **Pečnianska 1-3** **851 01 Bratislava**		Tel: 02 / 634 539 34 -6 info@kalypso.sk www.kalypso.sk
Názov výkresu:		Stavba: RD
KALYPSO Geneo HS portál so žalúziou		
Popis výkresu: Zvislý a vodorovný rez. Zdvižno-posuvný HS portál z kompozitného materiálu Rehau Geneo, ext. žalúzia, typ KP1, lamely Z-90, zápustné lišty. Zateplenie 200 mm, keramický preklad, skladba podlahy 190mm.		
Číslo výkresu: PVC_HS_GEN_01	Mierka: 1:5	Dátum: 13.07.2020

PDF dokument vytvorený skúšobnou verziou pdfFactory Pro www.pdffactory.com