REZ: VERTIKALNY

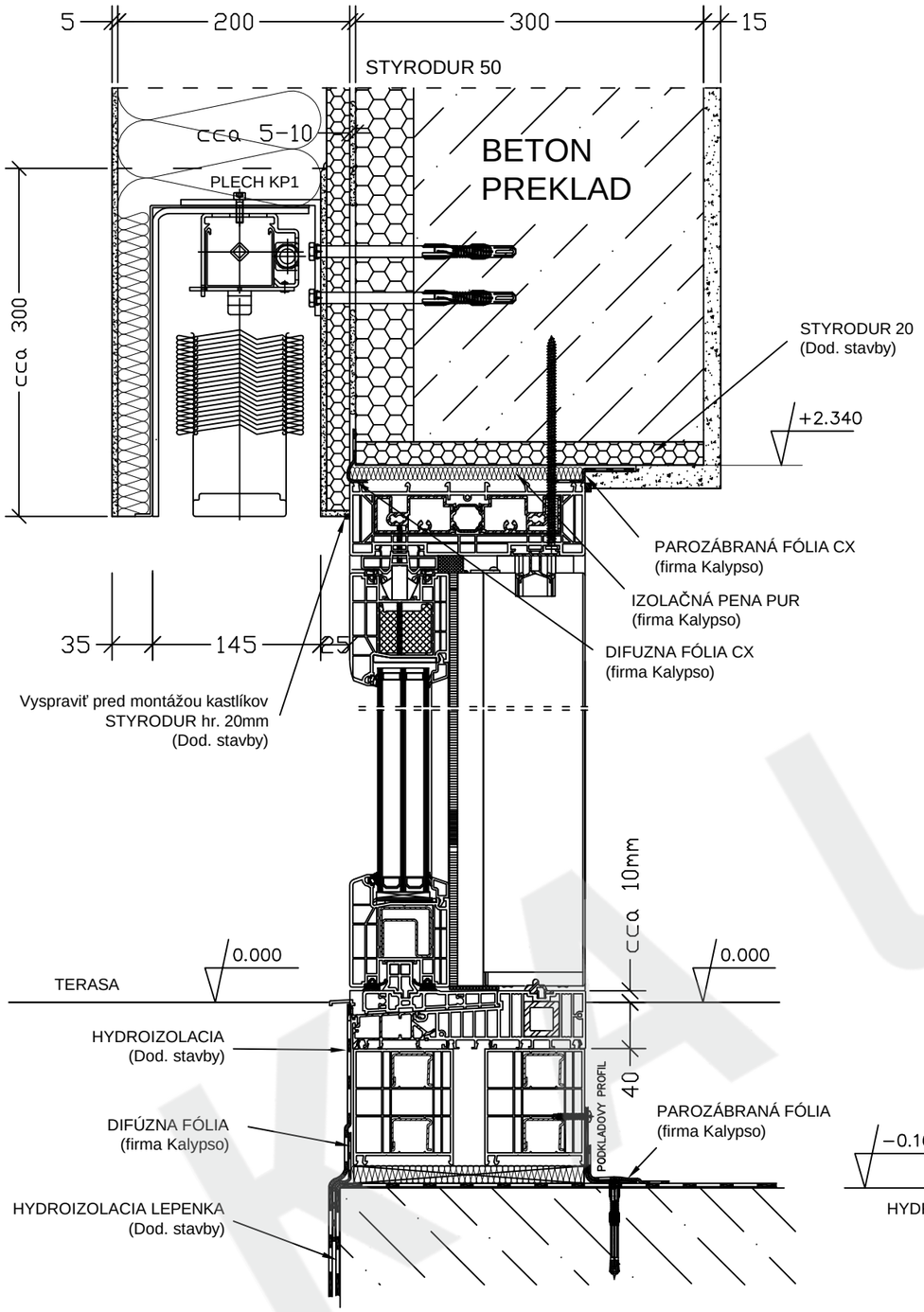

REZ: HORIZONTALNY

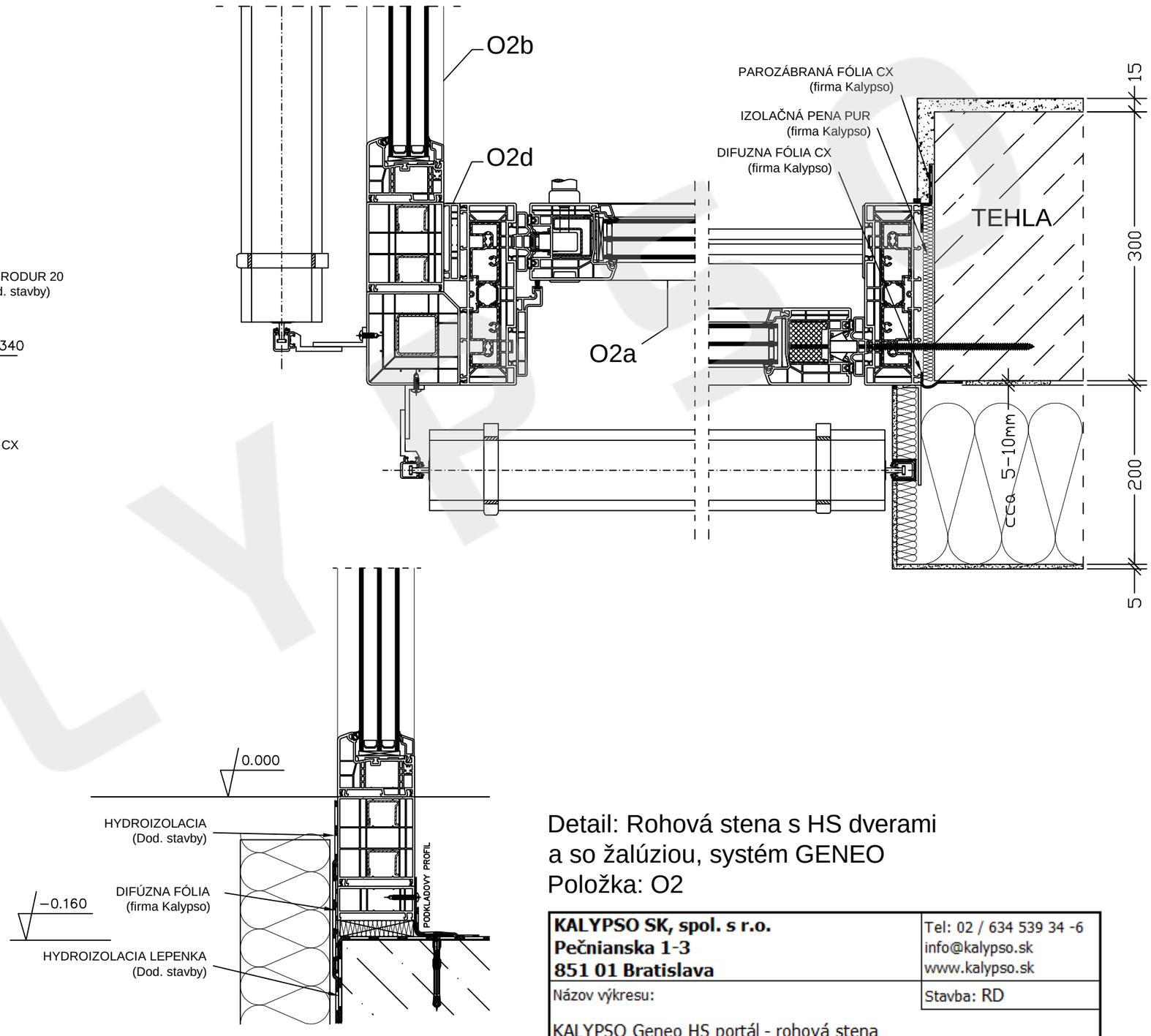

Detail: Rohová stena s HS dverami
a so žalúziou, systém GENEO
Položka: O2

KALYPSO SK, spol. s r.o. **Pečnianska 1-3** **851 01 Bratislava**		Tel: 02 / 634 539 34 -6 info@kalypso.sk www.kalypso.sk
Názov výkresu:		Stavba: RD
KALYPSO Geneo HS portál - rohová stena		
Popis výkresu: Zvislý a vodorovný rez. Rohová stena so zdvižno-posuvným HS portálom z kompozitného materiálu Rehau Geneo, s exteriérovou žalúziou, typ KP1, zalícovaná montáž.		
Číslo výkresu: PVC_HS_GEN_02	Mierka: 1:5	Dátum: 14.05.2019