REZ: VERTIKALNY

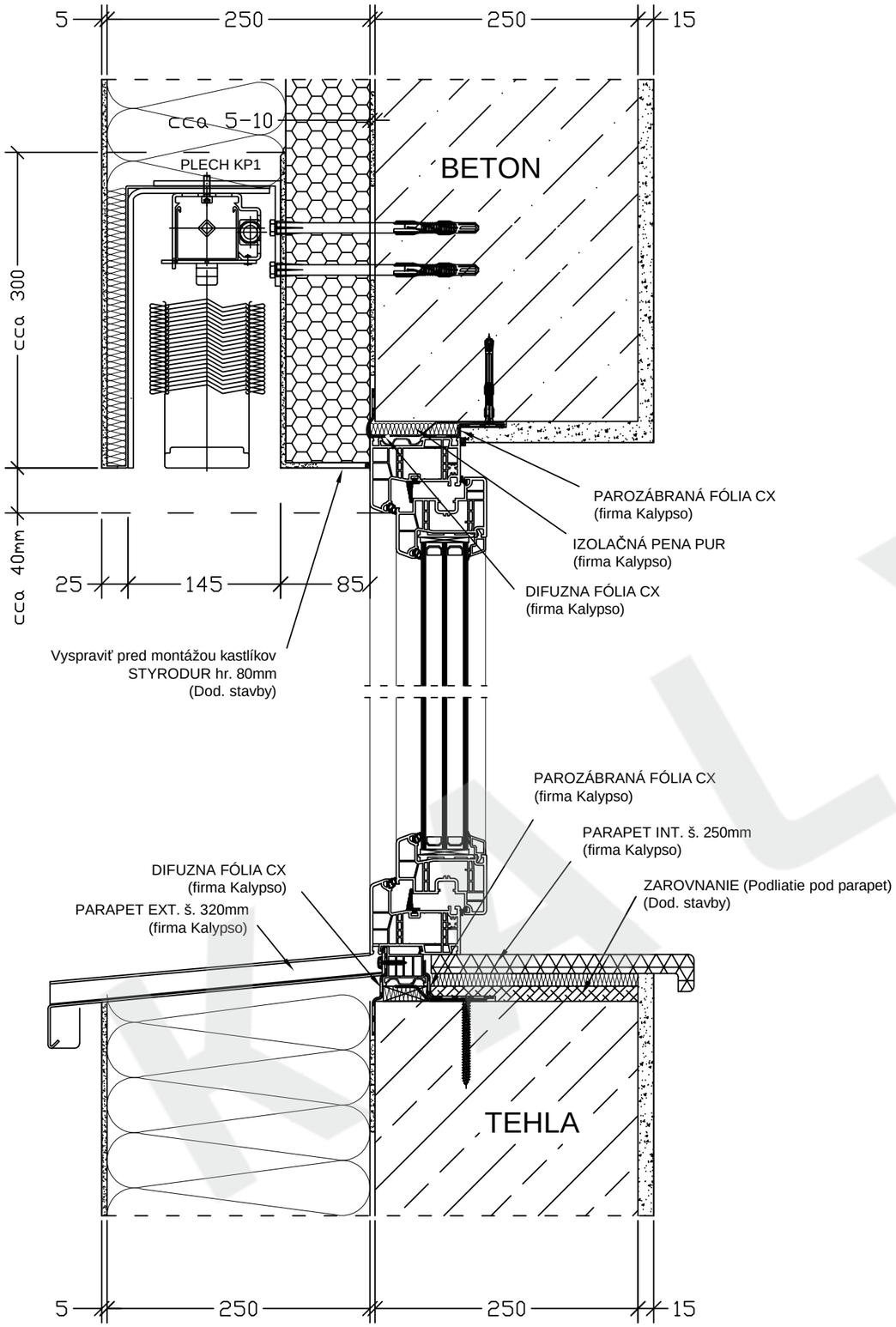

REZ: HORIZONTALNY

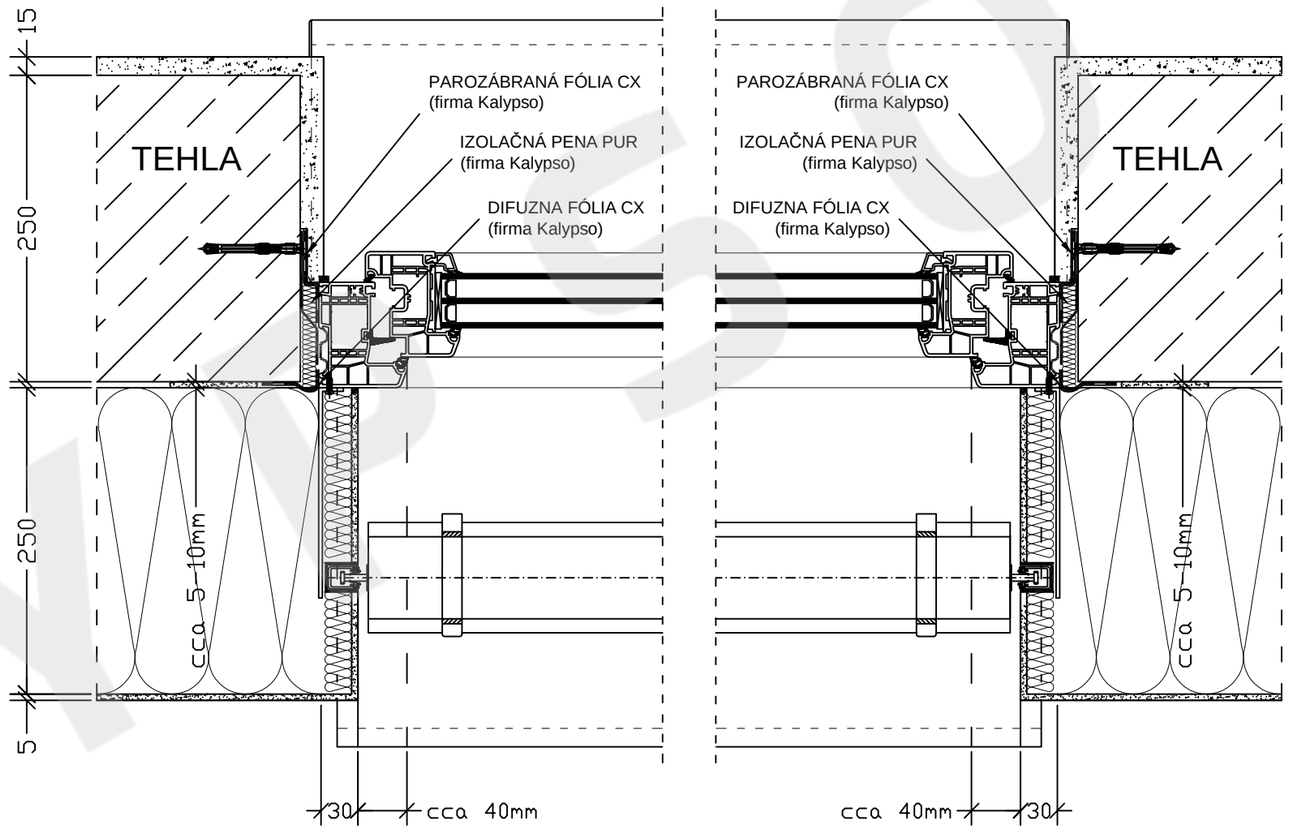

Detail: Okno so žalúziou, systém GENEO

KALYPSO SK, spol. s r.o. **Pečnianska 1-3** **851 01 Bratislava**	Tel: 02 / 634 539 34 -6 info@kalypso.sk www.kalypso.sk
Názov výkresu:	Stavba: RD
KALYPSO Geneo okno Evolution so žalúziou	
Popis výkresu: Zvislý a vodorovný rez. Okno Evolution z kompozitného materiálu Rehau Geneo, s exteriérovou žalúziou, typ KP1, lamely Z-90, zateplenie 250 mm, zalícovaná montáž.	
Číslo výkresu: PVC_O_GEN_01 / Mierka: 1:5	Dátum: 24.09.2019

PDF dokument vytvorený skúšobnou verziou pdfFactory Pro www.pdffactory.com