Návod na údržbu

SIEGENIA
SOLUTIONS INSIDE



TITAN.

Návod na údržbu:
TITAN iP, TITAN AF, FAVORIT.

OKENNÍ KOVÁNÍ
DVEŘNÍ KOVÁNÍ
POSUVNÉ KOVÁNÍ
VĚTRACÍ TECHNIKA
TECHNIKA PRO BUDOVY

OKENNÍ KOVÁNÍ

TITAN

Obsah

Bezpečnostní upozornění 2
Zavěšení a vyvěšení křídla 3
Možnosti seřizování dílů kování 4
- Nůžky 5
- Nůžky - Nůžkové ložisko 6
- Uzavírací čepy 7
- Výklopný pant - Spodní pant 8
- Drážkový spodní pant 9
- Spodní ložisko 10
- Balkonová úchytka - Zvedač křídla - Náběh 11
- Výklopné ložisko - Přídavný díl V-V 12

Cílová skupina

Tato dokumentace je určena výhradně pro odborné výrobce oken. Všechny zde popsané práce smí provádět výhradně zkušený odborný personál!

Reakce k dokumentaci

Připomínky a návrhy, které přispějí k vylepšení naší dokumentace, rádi přijmeme. Vaše podněty zašlete, prosím, E-Mailem na 'dokumentation@siegenia.com'.

Bezpečnostní upozornění

- Dbejte při provádění všech prací na oknech/balkon. dveřích na Vaši bezpečnost!
- Zachovejte odstup dětí a osob, které nemohou odhadnout hrozící rizika, od místa nebezpečí!
- Zabraňte kapání mazacích prostředků na podlahu a nenechávejte v pracovním prostoru ležet žádné nářadí!



Nebezpečí zranění pádem z otevřených oken

- Používejte pouze žebříky s pevnými stupátky.
- Zajistěte se před vypadnutím z okna.
- Nedržte se otevřeného okenního křídla.

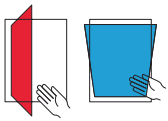

Nebezpečí zranění skřípnutím částí těla

- Při zavírání oken/balkonových dveří nikdy nesahejte do prostoru mezi křídlo a rám.



Nebezpečí zranění a věcných škod přitisknutím křídla proti okraji otvoru

- Vyvarujte se přitisknutí křídla proti okraji otvoru (ostění)

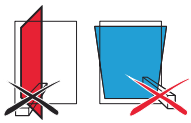

Nebezpečí zranění a věcných škod vniknutím překážek do mezery mezi křídlem a rámem

- Vyvarujte se vniknutí překážek do otevřené mezery mezi křídlem a rámem.



Nebezpečí zranění a věcných škod dodatečným zatížením křídla

- Vyvarujte se dodatečnému zatížení křídla.



Nebezpečí zranění působením větru

- Vyvarujte se působení větru na otevřené křídlo.
- Při větru a průvanu okno dovřete a uzavřete.

⚠ VAROVÁNÍ Nebezpečí zranění při poruchách funkce okenního elementu!

▶ Při poruchách funkce okno dále nepoužívejte.

▶ Okno zabezpečte a nechte neprodleně opravit **odbornou firmou**.

Vyvěšení a zavěšení křídla

Zavěšení křídla



①

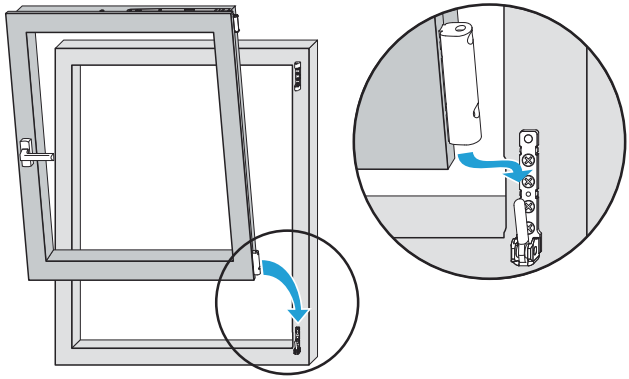

②

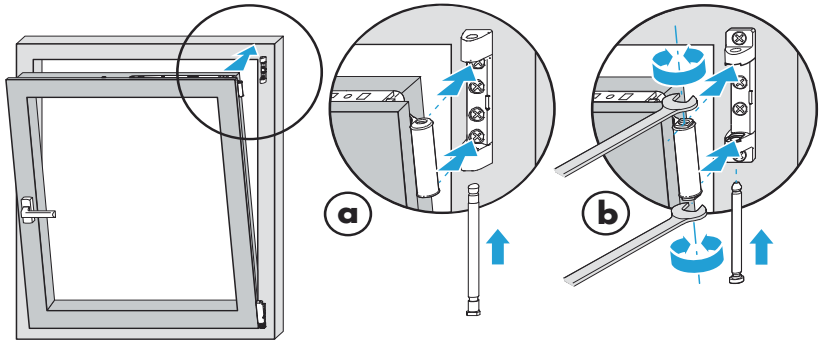

a = **Panty Si-line**

Nasunutí čepu nůžkového ložiska v poloze otevření 0° nebo 60°

b = **Panty Si-line**

dbejte na správnou polohu plast. vložek vůči vybrání na nůžkovém ložisku
- horní a dolní vložka musí být paralelně!

Vyvěšení křídla

Vyvěšení provádějte v obráceném sledu.

Možnosti seřizování dílů kování

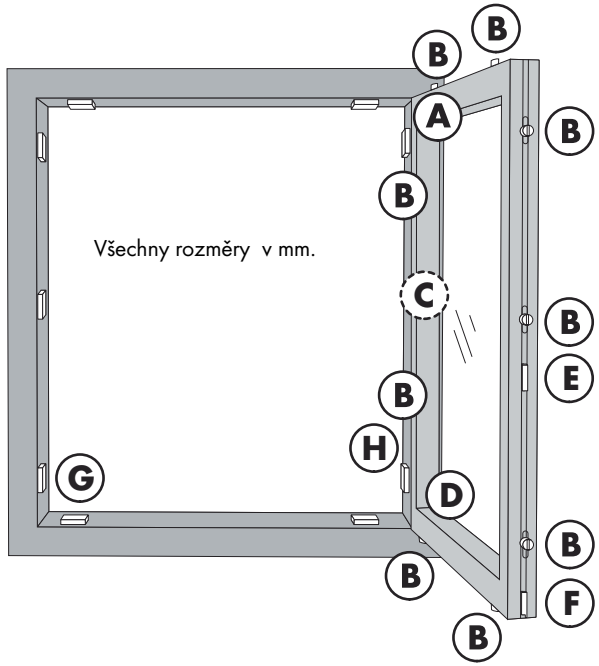

A Nůžky a nůžkové ložisko

B Uzavírací čepy

C Výklopný pant (pouze u výklopných oken)

D Spodní pant a ložisko - Drážkový pant

E Balkonová úchytka

F Zvedač křídla

G Náběh - Výklopné ložisko

H Přídavný díl V-V

Možnosti seřizování dílů kování

A Nůžky

TITAN iP, AF

Seřízení přítlaku

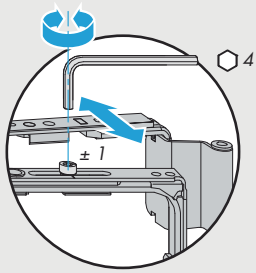

Stranové seřízení

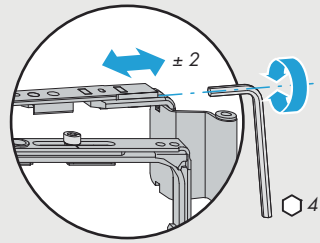

FAVORIT

Seřízení přítlaku

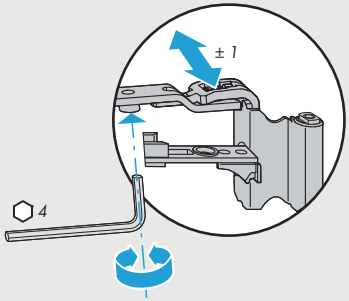

Stranové seřízení

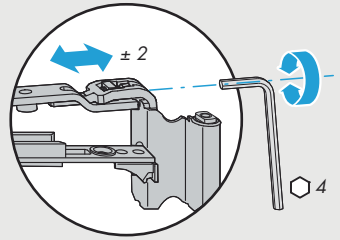

Možnosti seřizování dílů kování

A Nůžky V-V/V-V 34/SE

Stranové seřízení

Seřízení přítlaku

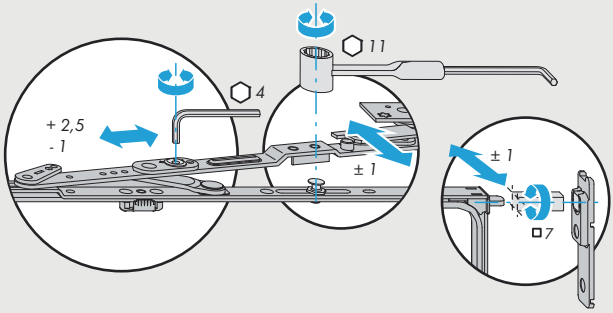

A Nůžky - oblouk. okno

Seřízení přítlaku

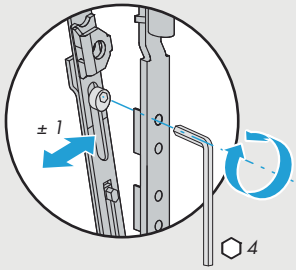

A Nůžkové ložisko - oblouk. okno

Stranové seřízení

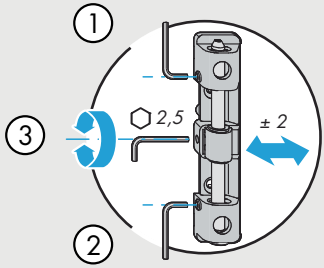

Možnosti seřizování dílů kování

B Uzavírací čepy

TITAN iP, AF - Komfortní hřib. čep

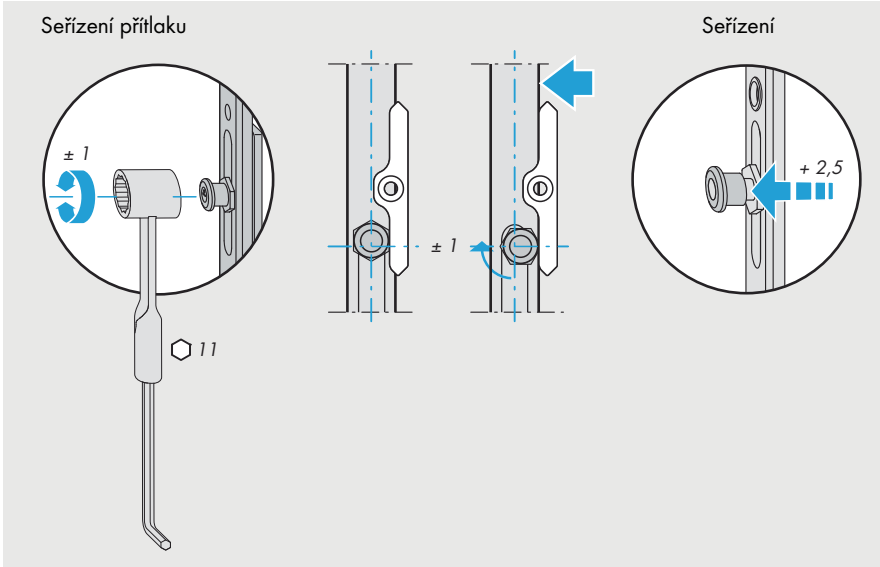

TITAN iP/FAVORIT

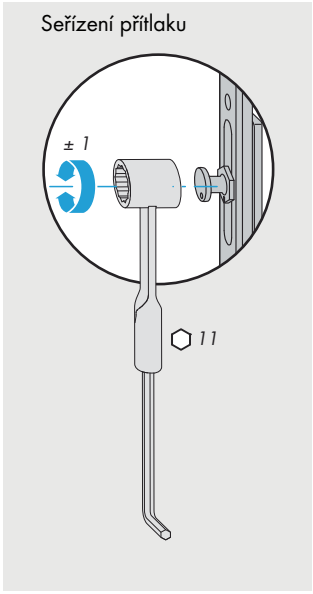

TITAN iP/FAVORIT

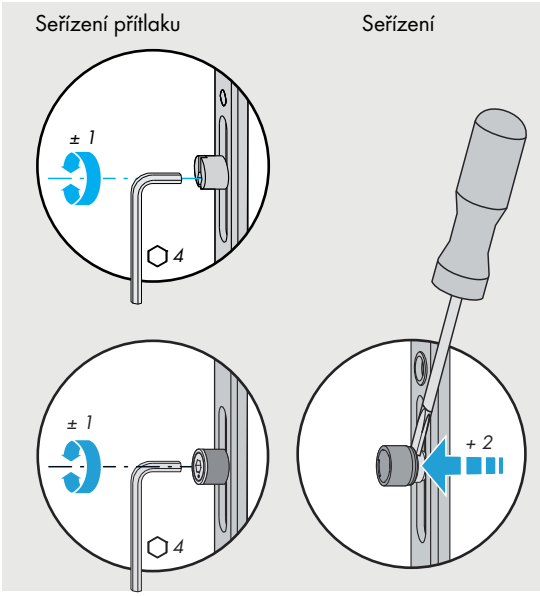

Možnosti seřizování dílů kování

C Výklopný pant

Seřízení výšky

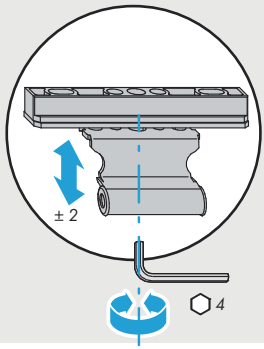

Stranové seřízení

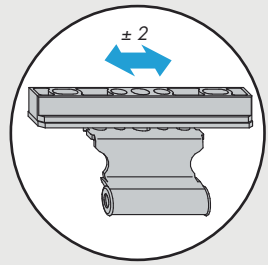

D Spodní pant

Seřízení výšky

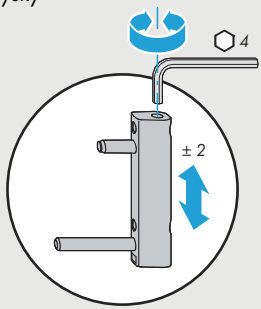

Seřízení přítlaku

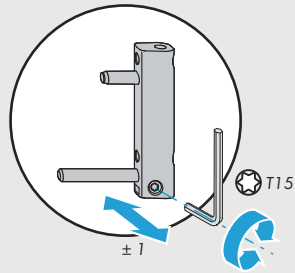

D Spodní pant SE

Seřízení výšky

Seřízení přítlaku

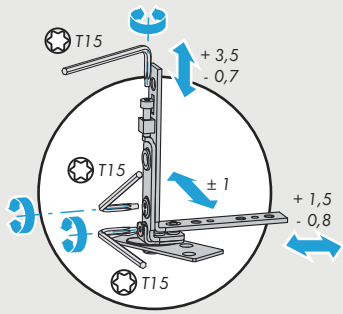

Stranové seřízení

D Drážkový spodní pant

Panty TITAN/Si-line Plast

Seřízení výšky

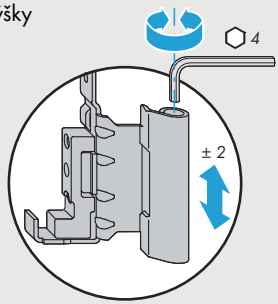

Seřízení přítlaku

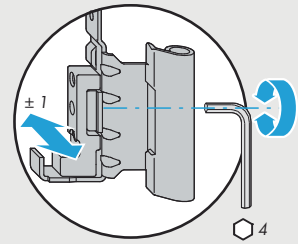

Panty Si-line Dřevo

Seřízení výšky

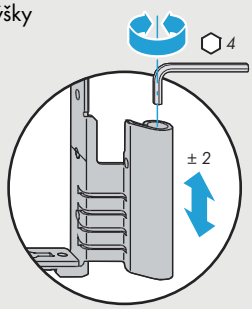

Seřízení přítlaku

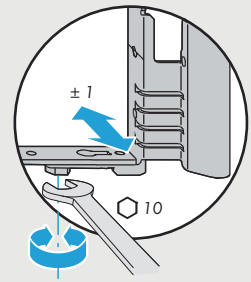

Panty TITAN Dřevo

Seřízení výšky

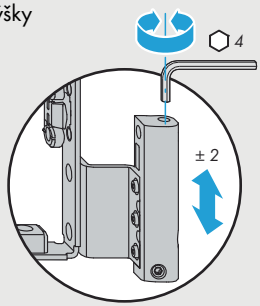

Seřízení přítlaku

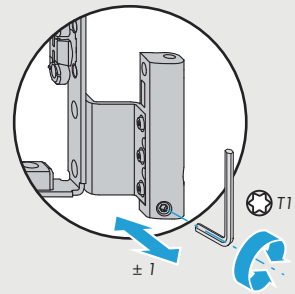

Možnosti seřizování dílů kování

(D) Spodní ložisko

Stranové seřízení

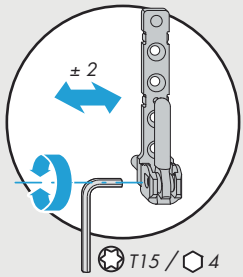

(D) Spodní ložisko/ Spodní pant V-V

Stranové seřízení

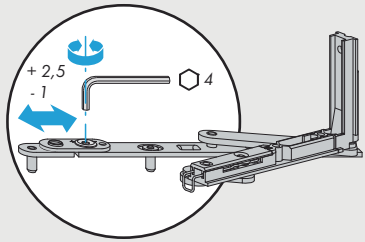

Seřízení výšky a přítlaku

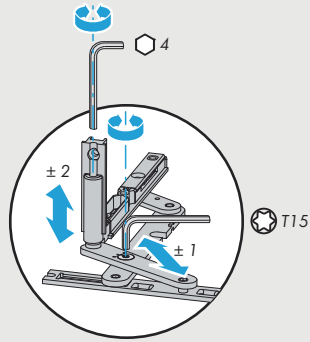

(D) Spodní ložisko/ Spodní pant V-V 34

Seřízení výšky

Seřízení přítlaku

Stranové seřízení

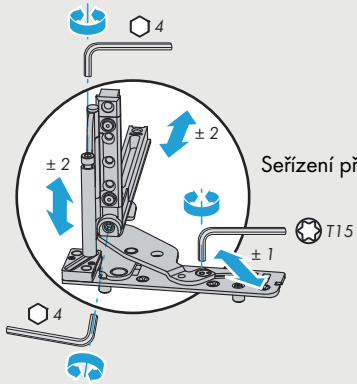

SIEGENIA®

Možnosti seřizování dílů kování

E Balkonová úchytka

Seřízení výšky

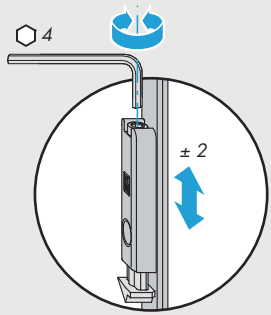

F Zvedač křídla/- s pojistkou chyb. manipulace

Seřízení výšky

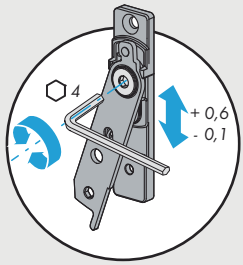

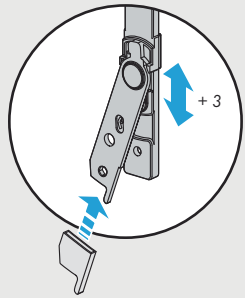

G Náběh oblouk. okna

Seřízení výšky

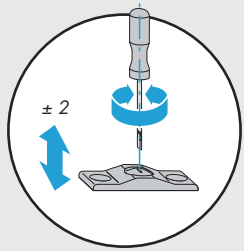

Možnosti seřizování dílů kování

G Výklopné ložisko

Seřízení přítlaku

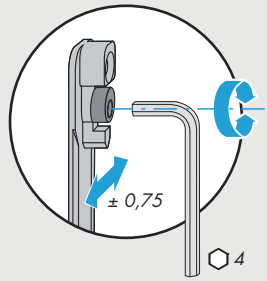

H Přídavný díl V-V

Seřízení výšky

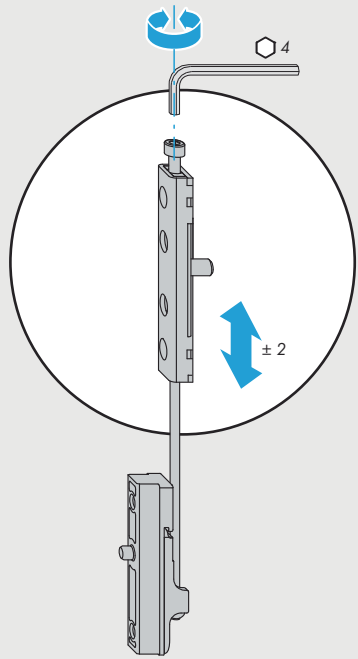

SIEGENIA®
SOLUTIONS INSIDE

Hlavní sídlo:
Industriestraße 1–3
57234 Wilnsdorf
NĚMECKO

Mobile: +420 602 120029
pavel.paluch@siegenia.com
www.siegenia.com

Naše mezinárodní adresy najdete na:
www.siegenia.com

SIEGENIA-AUBI po celém světě:
Benelux Telefon: +32 9 2811312
Bělorusko Telefon: +375 17 3121168
Čína Telefon: +86 316 5998198
Francie Telefon: +33 3 89618131
Itálie Telefon: +39 02 9353601
Jižní Korea Telefon: +82 31 7985590
Maďarsko Telefon: +36 76 500810
Německo Telefon: +49 271 39310
Polsko Telefon: +48 77 4477700
Rakousko Telefon: +43 6225 8301
Rusko Telefon: +7 495 7211762
Švýcarsko Telefon: +41 33 3461010
Turecko Telefon: +90 216 5934151
Ukrajina Telefon: +380 44 4637979
Velká Británie Telefon: +44 2476 622000

Obraťte se na Vašeho odborného prodejce:

H4002.2873cz_14/201401
Technické a vzhledové změny vyhrazeny.