

REHAU SYNEGO SLIDE

posuvné okná & dvere

REHAU
Unlimited Polymer Solutions



SYNEGO SLIDE®



“Zažite novú ľahkosť.“

S pojmom hybridný sa pravdepodobne každý stretol v súvislosti s automobilmi, ktoré kombinujú viaceré zdroje energie pre svoj pohon. Hybrid je totiž kríženec. A teraz táto definícia vyhovuje aj novému systému **REHAU**, ktorý kombinuje výhody HS portálu s prednosťami PSK systému. Touto novinkou je systém posuvných okien a dverí **SYNEGO SLIDE**. Konštrukcia je v tomto prípade podobná HS portálu a vychádza zo štandardného profilového systému SYNEGO (konštrukčná hĺbka krídla 80 mm). Cieľom je osloviť potenciálnych zákazníkov, ktorí tužia po HS portáli, ale ich finančný rozpočet je nižší.

Ako to funguje? V prvej fáze otvárania sa **SYNEGO SLIDE** správa čiastočne ako PSK. To znamená, že krídlo musíte vysunúť, ale v tomto prípade iba o 1 cm. Krídlo sa tak dostane na koľajnicu, po ktorej sa pohodlne odsunie nabok. V druhej fáze sa systém správa ako klasický HS portál. Pevná časť systému, za ktorú zabieha posuvné krídlo pri otvorení, je ukončená bežným stĺpikom.

Nespornou výhodou **SYNEGO SLIDE** je jeho **panoramatické prevedenie pevného zasklenia**, ktorú ocenia najmä zákazníci, ktorí si potrpia na dizajn. Viac slnečného svetla v miestnosti, krajší výhľad, väčší pocit voľnosti a lepší kontakt so záhradou... Nehovoriac o elegantnom modernom vzhľade fasády - aj o tom je **SYNEGO SLIDE**.

PROFILOVÝ SYSTÉM

- REHAU® SYNEGO SLIDE® $U_f \leq 1{,}3$ W/[m².K]
- počet komôr - rám 7 a krídlo 5, dve dorazové tesnenia

KOVANIE - OKNÁ & DVERE

- Celoobvodové skryté odsuvno-posuvné kovanie s ľahkým posunom aj veľkých a ťažkých prvkov.
- Kefy spodných vozíkov zadržujú nečistoty a zaisťujú tak bezproblémovú prevádzku a dlhú životnosť kovania.
- Voliteľná funkcia SoftClose, tlmí pohyb krídla a pomaly ho priťahuje a funkcia SoftOpen zabrzdí krídlo v smere otvárania a pomaly ho pritiahne do koncovej polohy.

FARBY A POVRCHOVÁ ÚPRAVA

- SYNEGO SLIDE má ešte zaujímavú výhodu, otvára totiž možnosť kašírovania celého profilu, čo ocení každý, pre koho je detail dôležitý.
- Na výber je široká kolekcia farebných odtieňov, vrátane imitácií dreva.*
- Výnimkou nie je ani hliníkové obloženie - klip.*

* Aktuálna ponuka farieb a dekorov, príslušenstva, okenných a dverných kľučiek je dostupná na predajných miestach.



PREČO SYNEGO SLIDE®?

- Inovatívny uzatvárací mechanizmus – ľahké uzatváranie bez veľkého úsilia, a to aj pri veľkých prvkoch;
- SYNEGO SLIDE je možné používať aj ako klasický okenný systém, čo môže byť prínosné napríklad v kuchyniach;
- Možnosť doplnenia koncového dorazu End Stop, ktorý zabraňuje otvoreniu krídla, aby strana kľučky zašla za stĺpikovú časť rámu;
- Vynikajúce tepelnoizolačné vlastnosti;
- SYNEGO SLIDE si môže dovoliť výrazne väčšie rozmery prvkov ako PSK.
- Elegantné spojenie medzi interiérom a exteriérom.

Zažite slobodu interiérového dizajnu. Pri variante okna SYNEGO SLIDE sa okenné krídla otvárajú rovnobežne so stenou a nepresahujú do miestnosti.

	HODNOTY / INFORMÁCIE
CHARAKTERISTIKA	**SYNEGO SLIDE OKNÁ A DVERE**
Systém	REHAU® SYNEGO SLIDE®
Počet komôr	rám 7, krídlo 5
Hĺbka rámu	156 mm
Hĺbka krídla	80 mm
Počet tesnení	2
Súčiniteľ prechodu tepla	U_w = 0,86 W/[m².K]* U_d = 0,78 W/[m².K]**
Zvuková izolácia	až 43 db
Vodotesnosť	Trieda 8A
Odolnosť proti zaťaženiu vetrom	Trieda B2/C2
Prievzdušnosť	Trieda 4
Sklo pre okná (štandard)	4–16–4–16–4 U_g= 0,6
Cylindrická vložka	podľa výberu
Kovanie	celoobvodové skryté kovanie
Trieda odolnosti RC (odolnosť proti vlámaniu)	do RC2
Farebné prevedenie	farby podľa výberu

* pri rozmere výrobku 4 000 x 1 600 mm
** pri rozmere výrobku 4 000 x 2 600 mm

Rez konštrukcie posuvnej časti

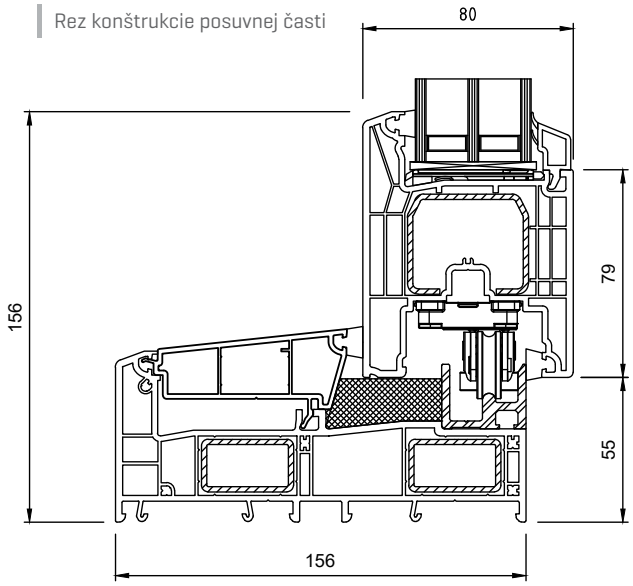

Rez konštrukcie v pevnom zasklení

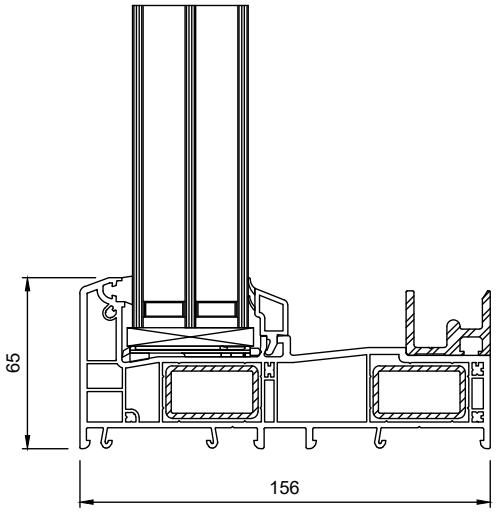

KALYPSO
mať poriadne okno